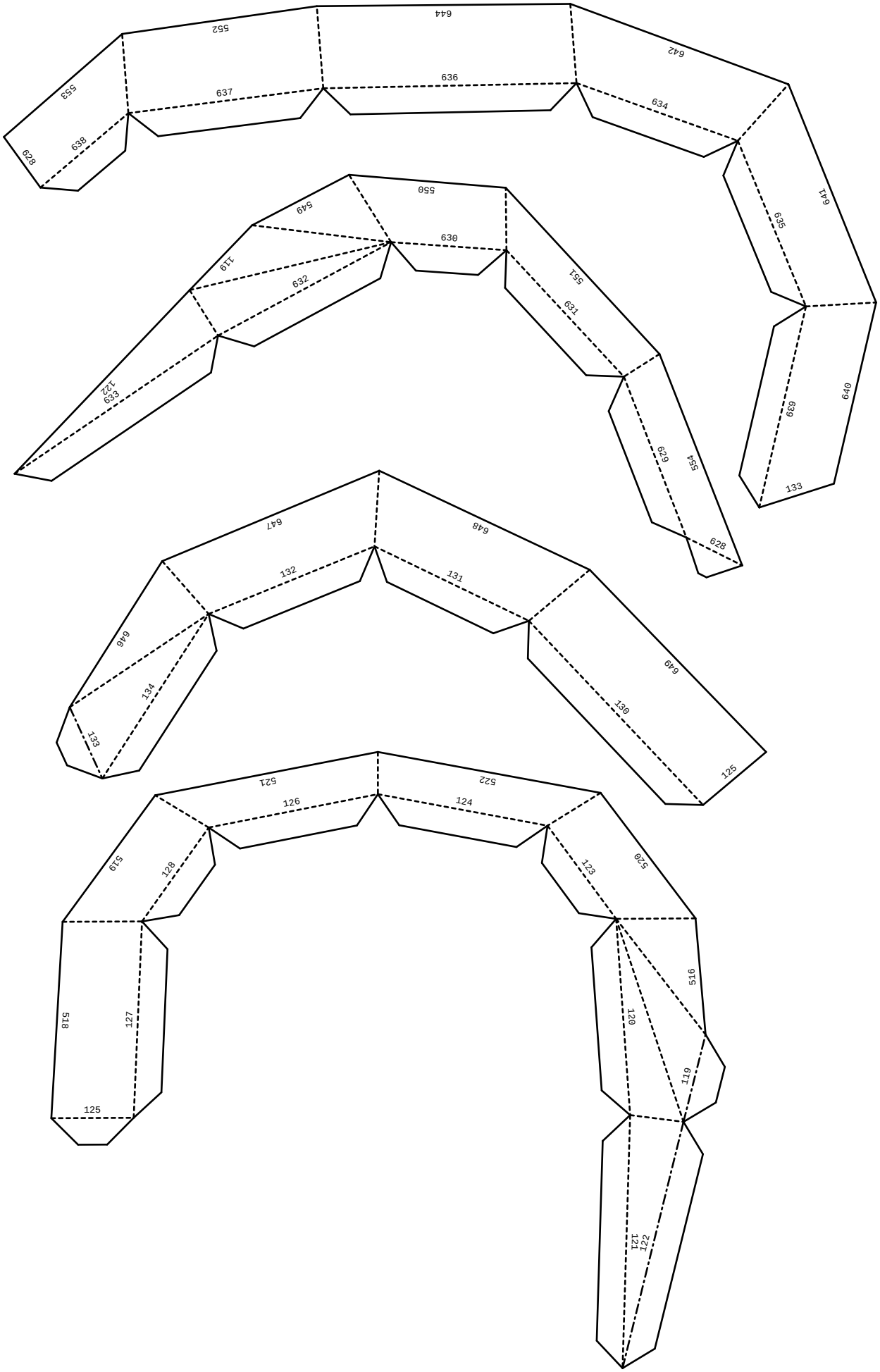
644
552
642
553
636
637
634
638
628
641
635
550
549
630
119
632
551
631
122
629
554
640
639
629
133
647
648
132
131
646
649
134
130
133
125
521
522
126
124
549
128
123
520
516
518
127
120
125
119
121
122

129
633
632
630
639
631
635
629
634
638
636
637

130
127
131
128
132
126
134
124
129
123
121
120

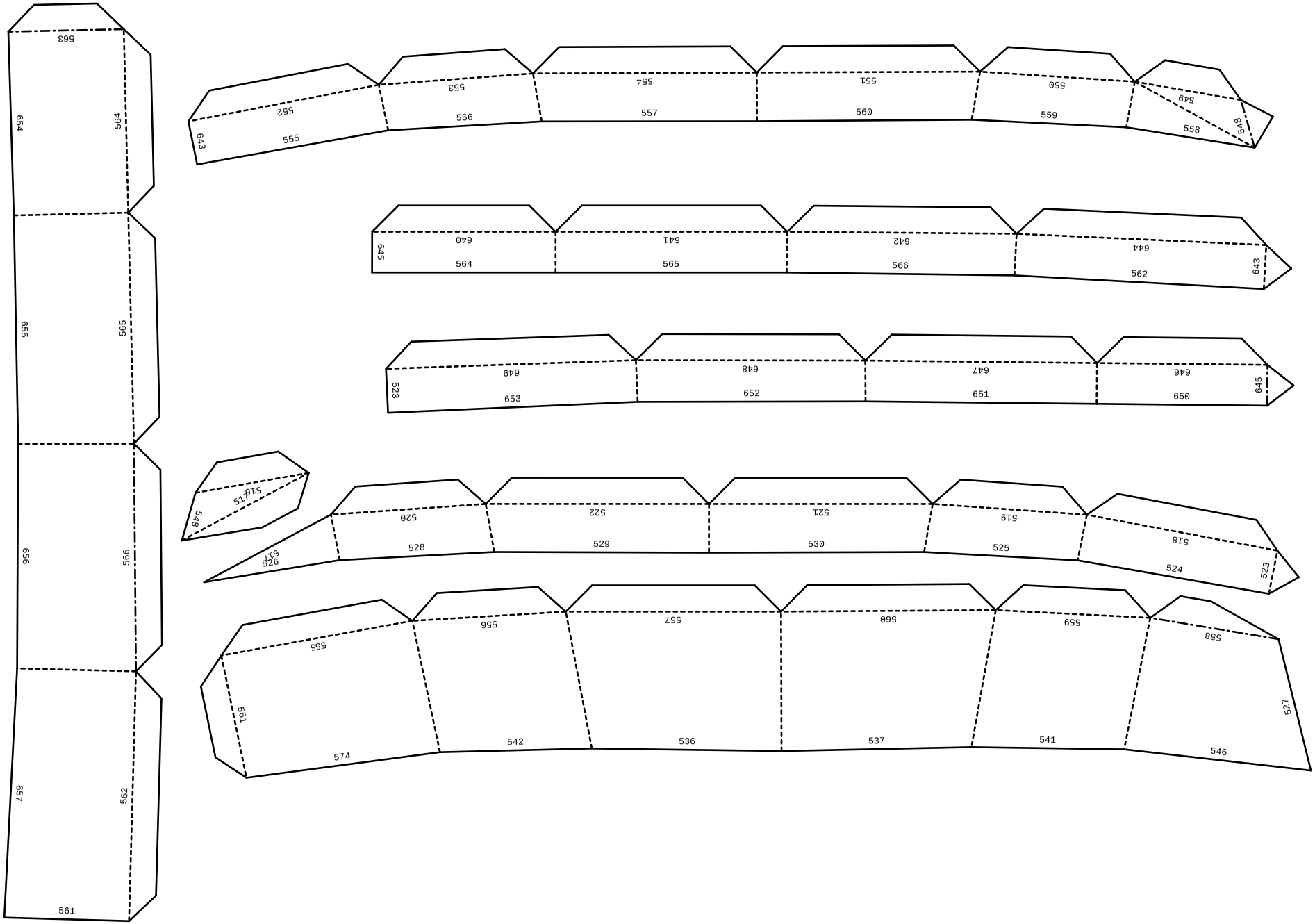

563
654
564
655
565
656
566
657
562
561
552
553
554
551
550
549
643
555
556
557
560
559
558
548
640
641
642
644
645
564
565
566
562
643
649
648
647
646
523
653
652
651
650
645
516
517
548
520
522
521
519
518
517
526
528
529
530
525
524
523
555
556
557
560
559
558
561
574
542
536
537
541
546
527

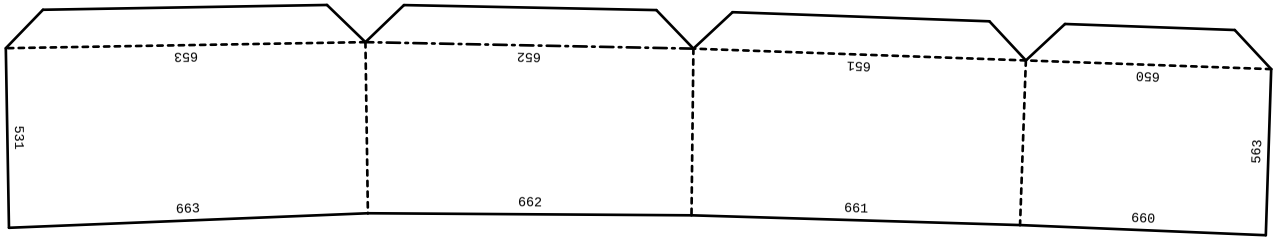
653
652
651
650
531
563
663
662
661
660

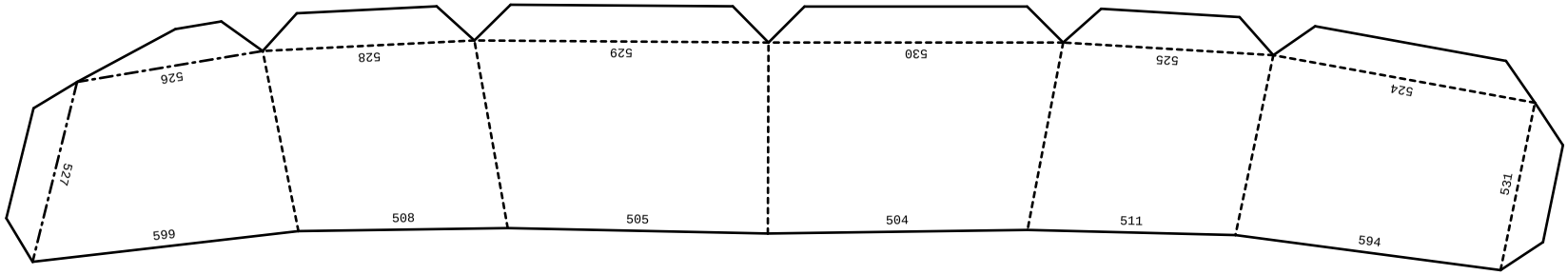
526
528
529
530
525
524
527
531
665
508
505
504
511
594

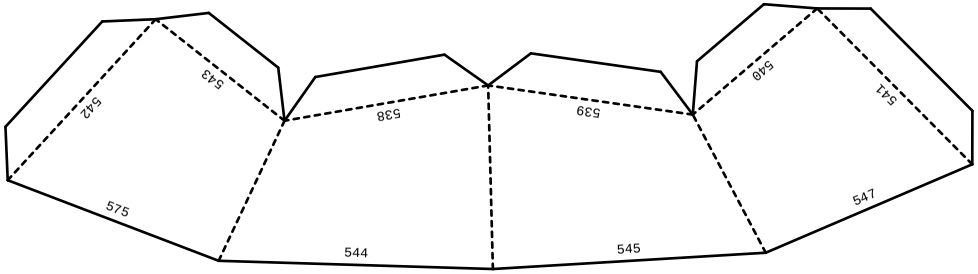
543
542
538
539
540
541
575
544
545
547

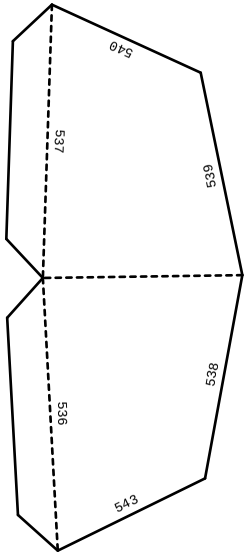
540
537
539
538
536
543

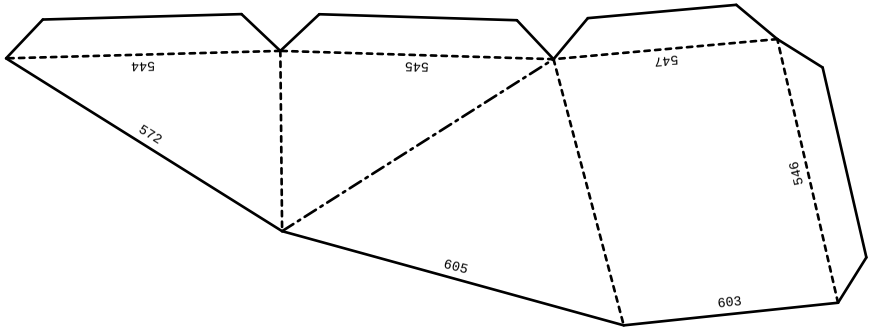
544
545
547
572
545
509
603

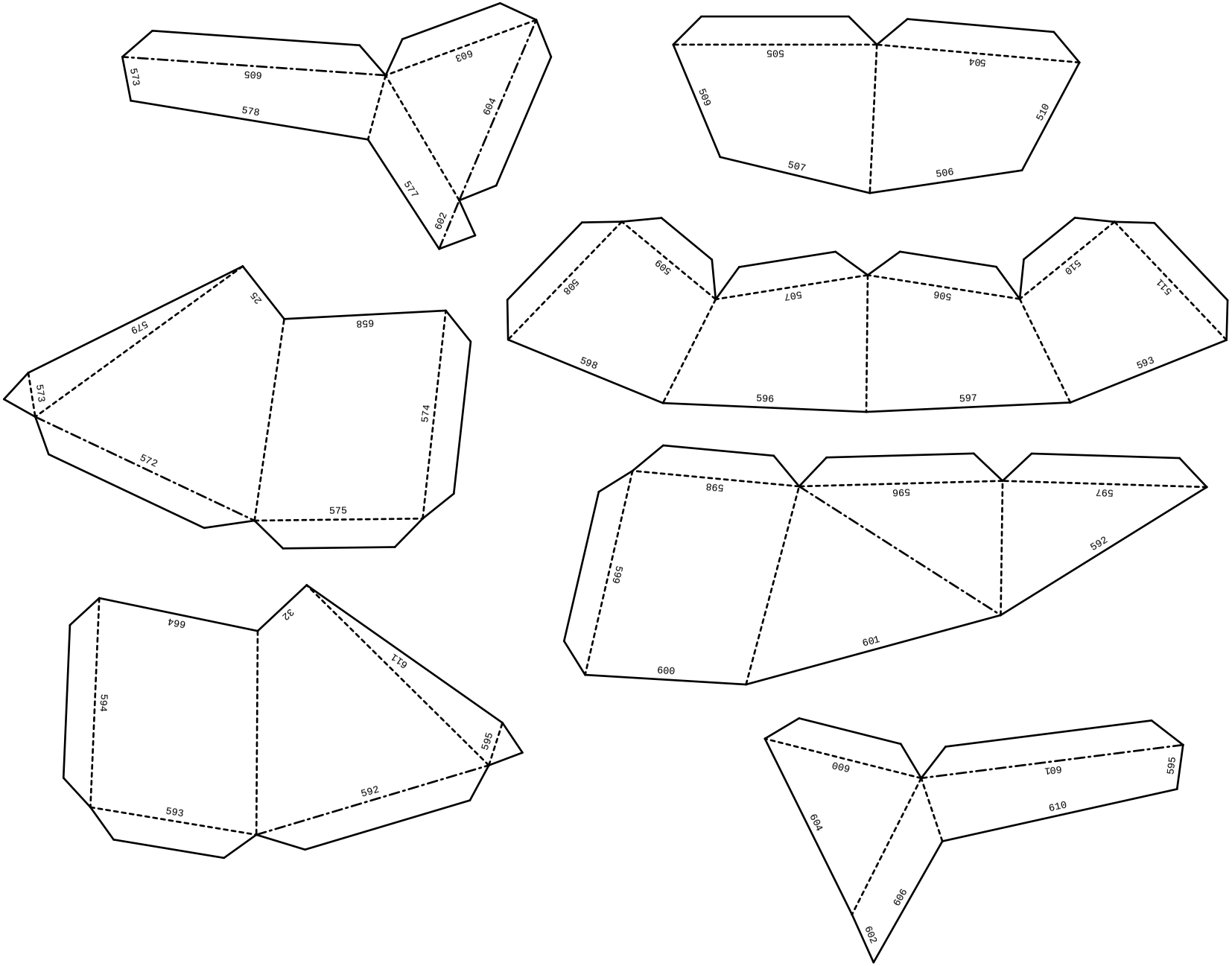
573
605
603
578
604
577
602
505
504
509
510
507
506
508
509
507
506
510
511
598
596
597
593
25
579
658
573
574
572
575
598
596
597
599
592
601
600
664
32
611
594
595
592
593
600
601
595
610
604
606
602

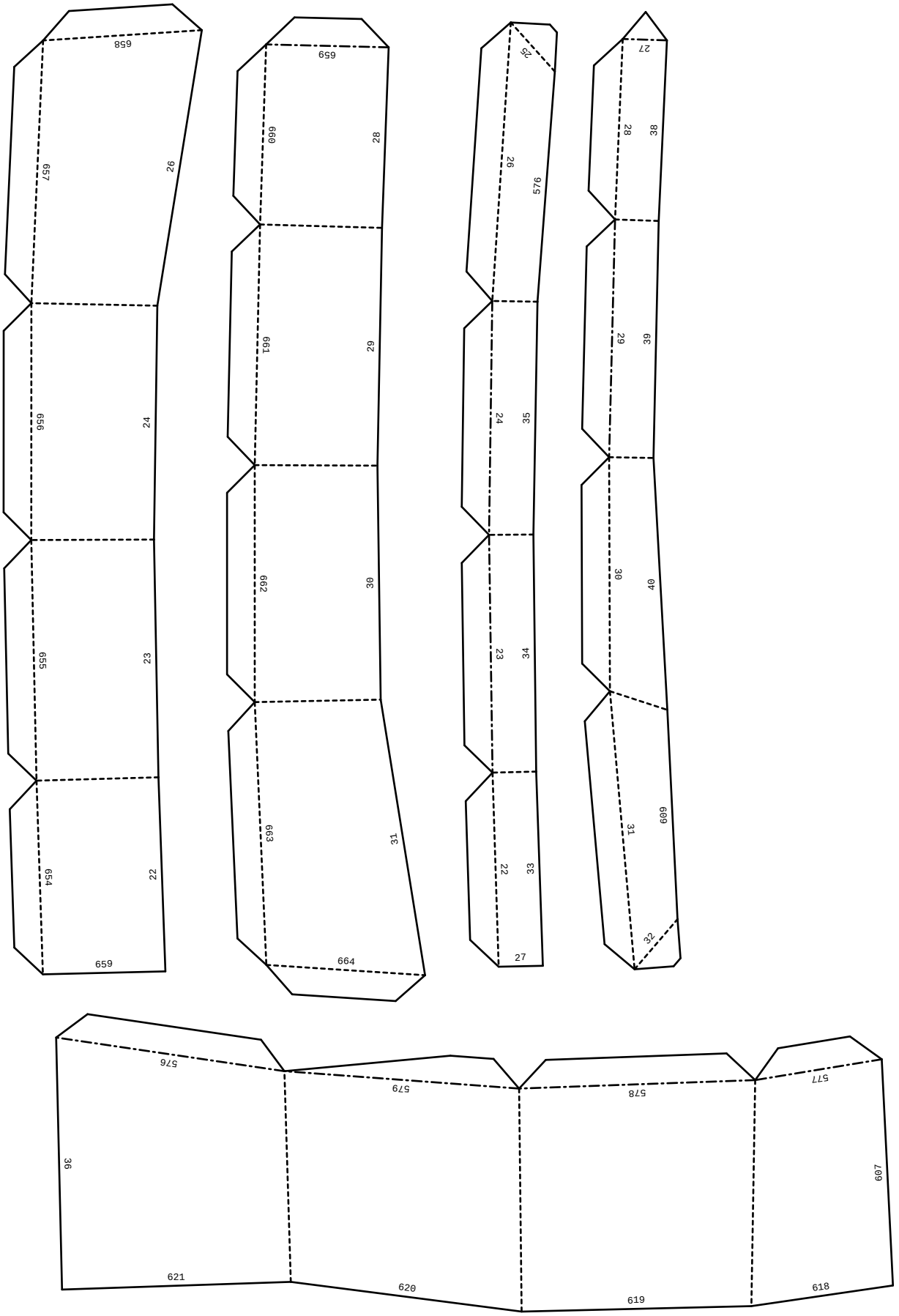
658
657
26
659
656
24
655
23
654
22
659
659
660
28
661
29
662
30
663
31
664
25
26
576
24
35
23
34
22
33
27
27
28
38
29
39
30
40
31
609
32
576
579
578
577
36
607
621
620
619
618

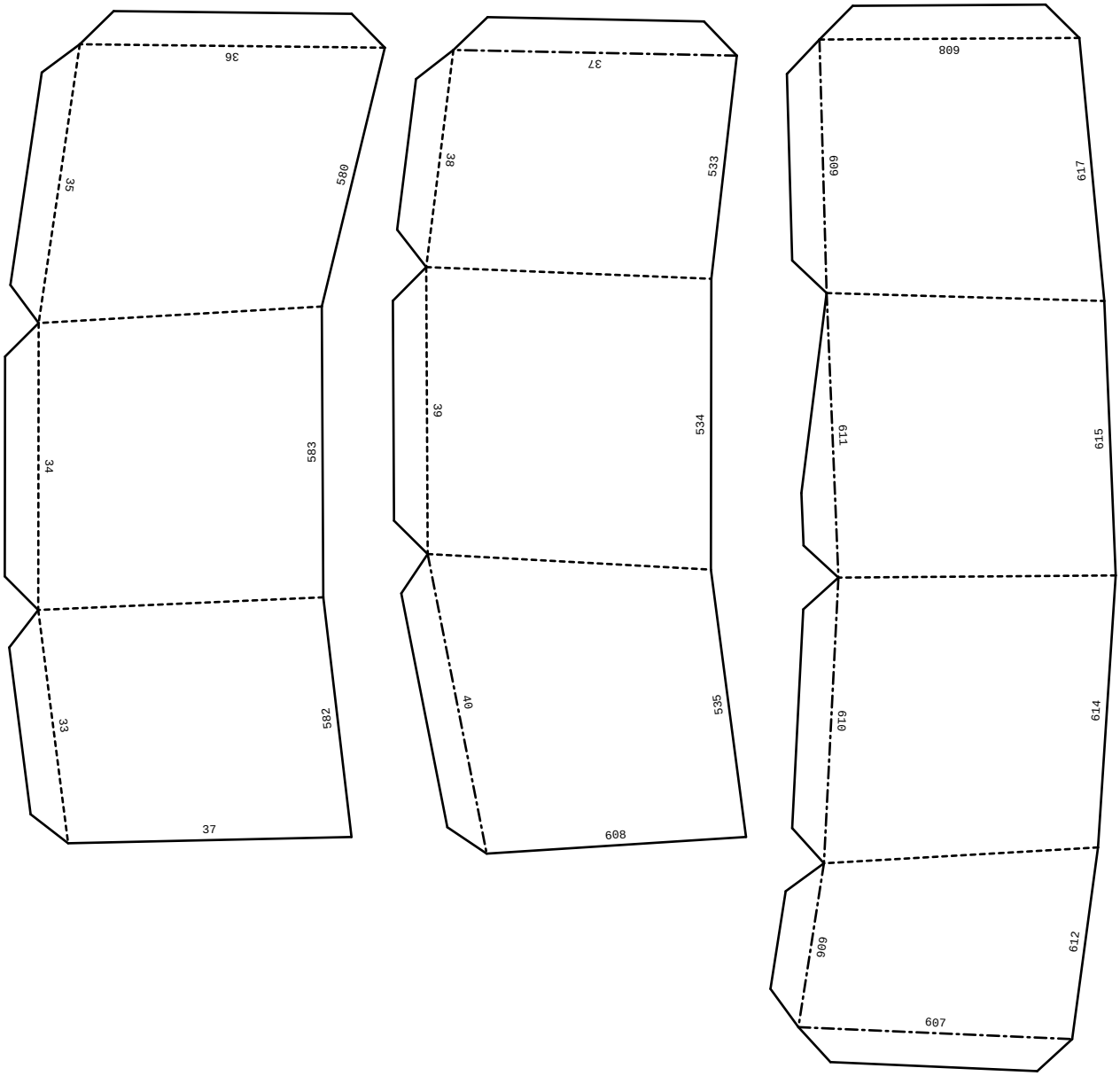
36
35
500
34
583
33
582
37
37
38
533
39
534
40
535
609
608
609
617
611
615
610
614
606
612
607
621
620
619
618
581
613
584
586
587
585

581
580
589
583
154
582
590
532

532
533
155
534
157
535
158
616

613
623
612
627
614
626
615
625
617
616

168
171
170
169
622
588
585
587
586
584

175
173
172
588
156
589
591
590

177
178
153
156
624
155
157
158

154
142
145
143
624
622
625
626
627
623

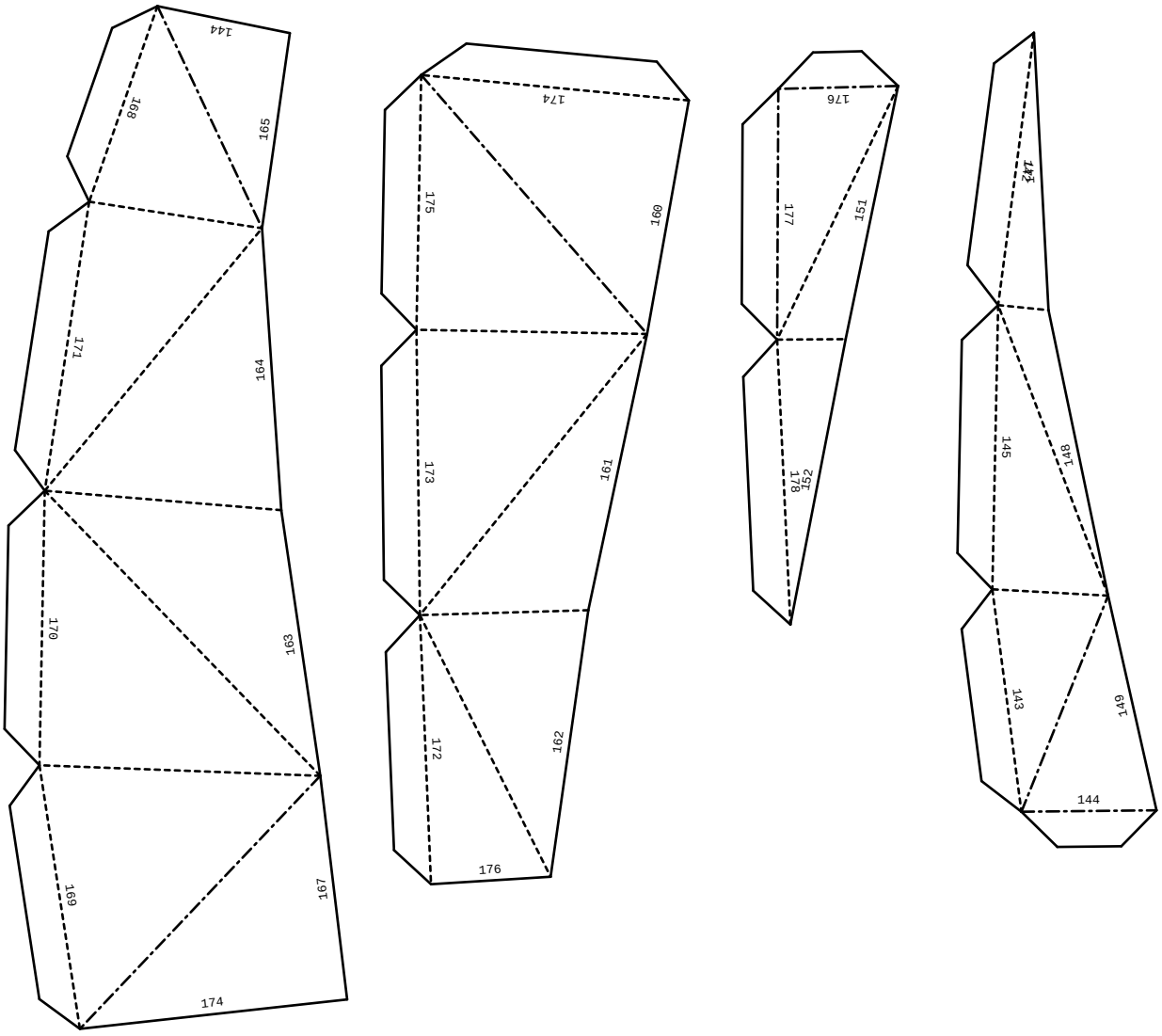
144
168
165
171
164
170
163
169
167
174
174
175
160
173
161
172
162
176
176
177
151
178
152
147
145
148
143
149
144

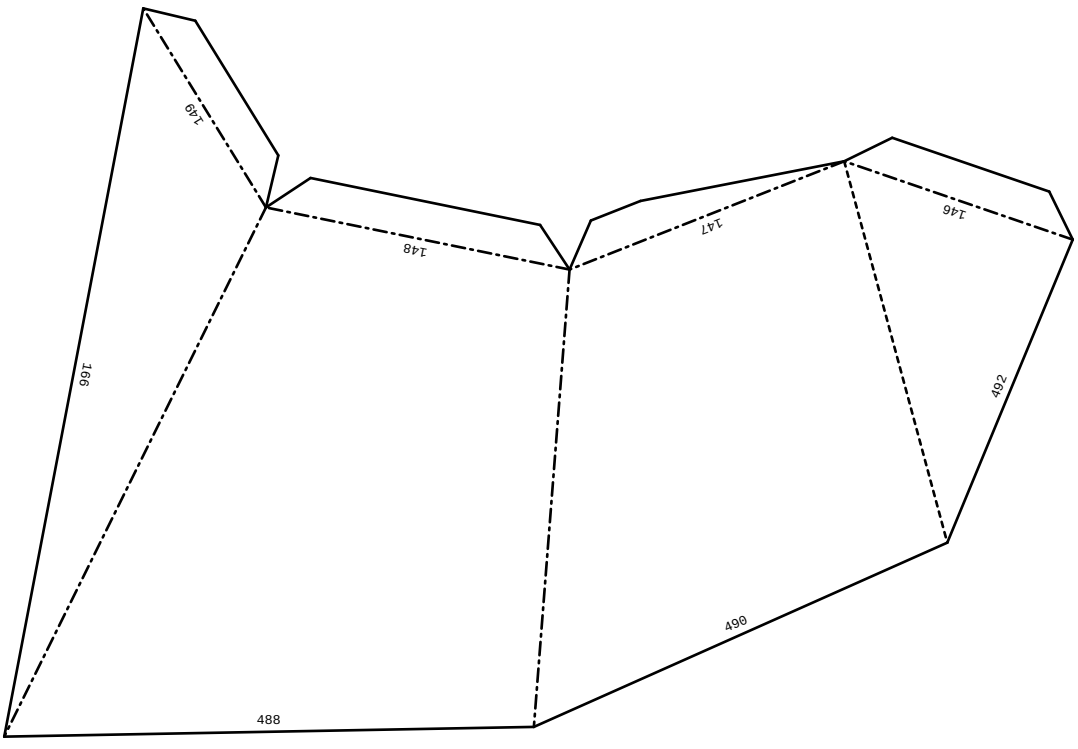
149
148
147
146
166
492
490
488

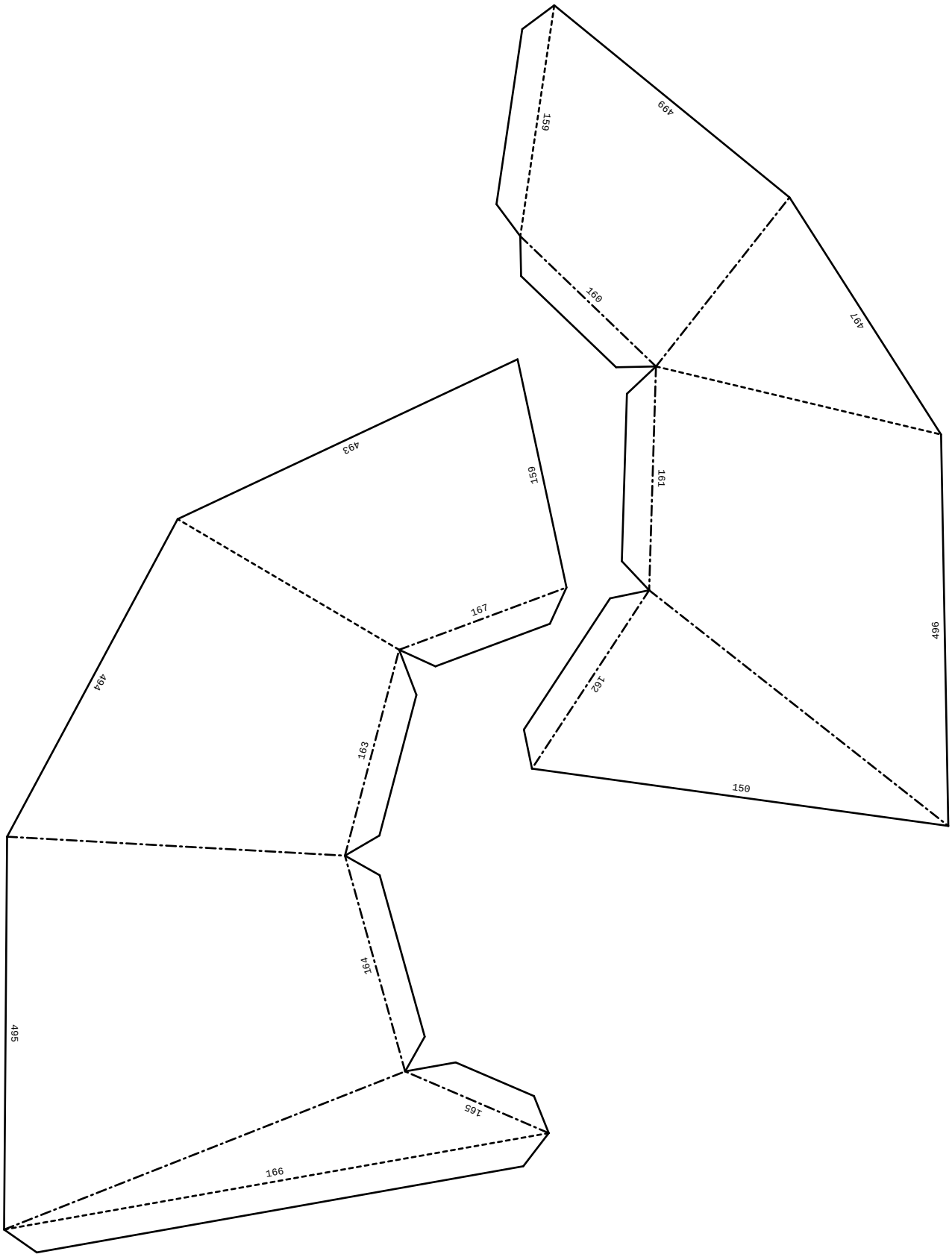
499
159
160
497
161
496
162
150
493
159
167
494
163
164
495
165
166

503
146
154
500
153
152
501
151
150
498
212
493
211
494
489
502
306
496
305
497
304
499
498
491
184
505
300
506
302
501
502
489
292
488
490
291
062
492
491

279
290
215
291
213
292
214
209
209
210
206
211
207
212
208
303
303
304
308
305
309
306
310
301

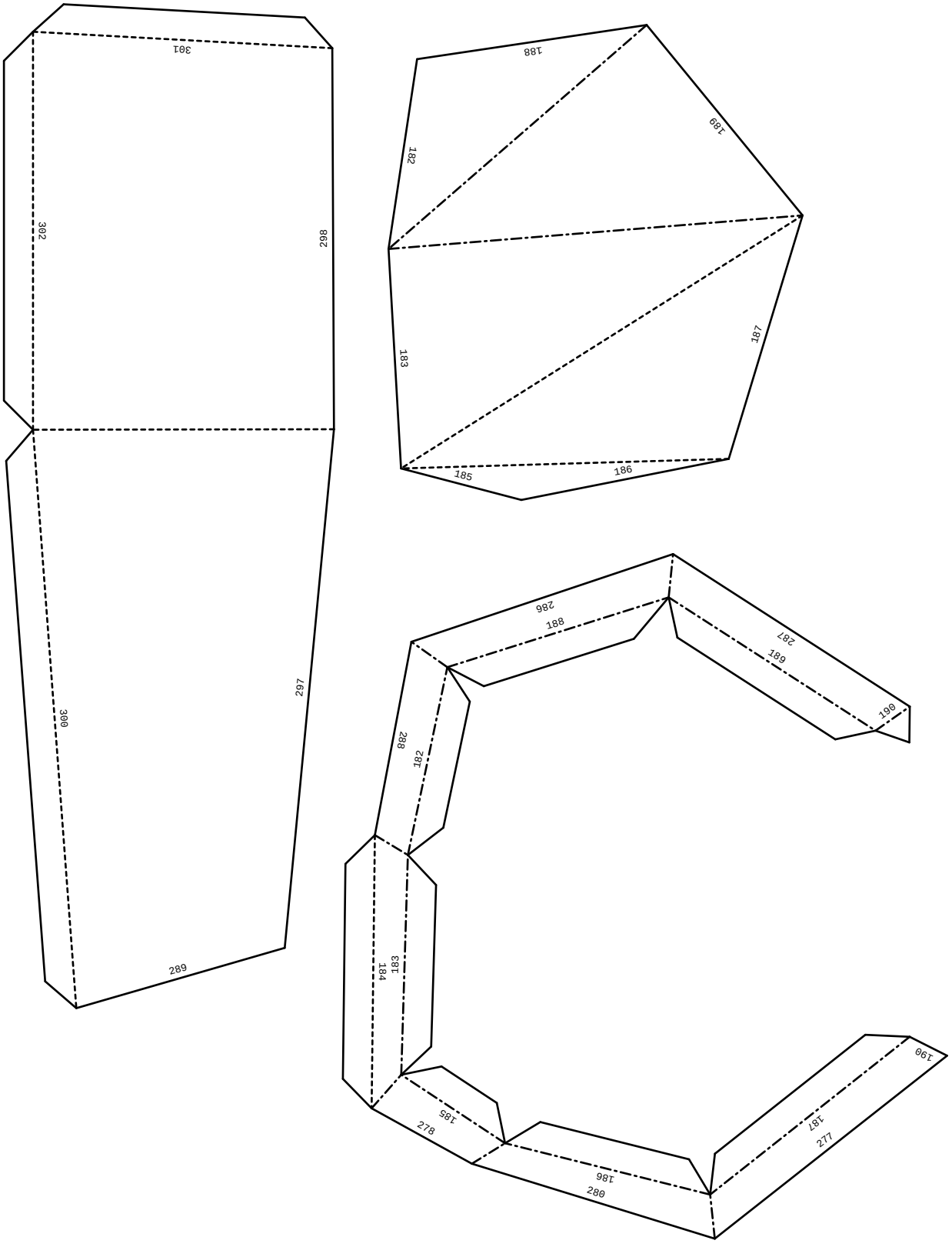
301
302
298
297
300
289
188
189
182
183
187
185
186
286
188
287
189
190
288
182
184
183
185
278
186
280
187
277
190

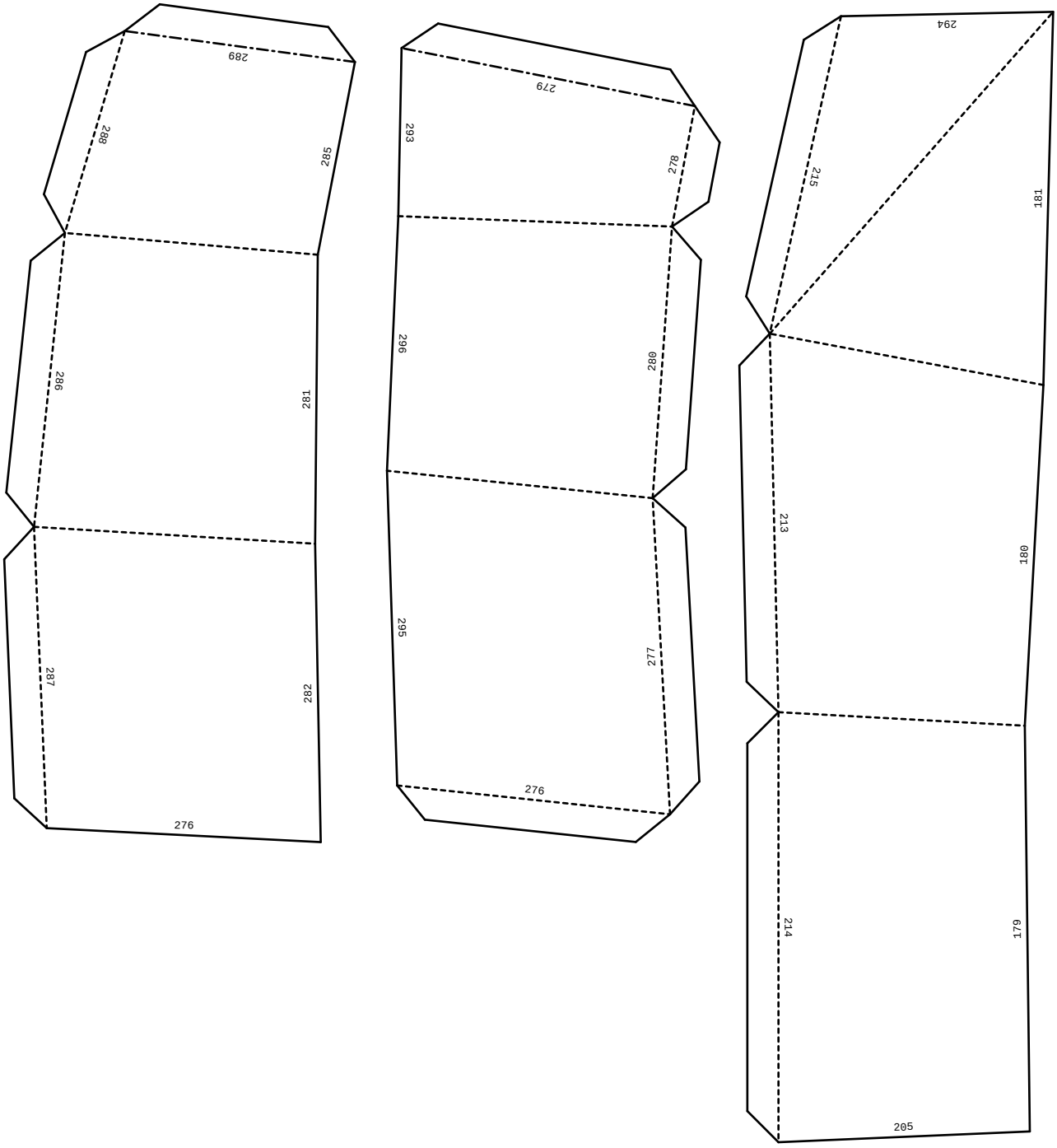
289
288
285
286
281
287
282
276
279
293
278
296
280
295
277
276
294
215
181
213
180
214
179
205

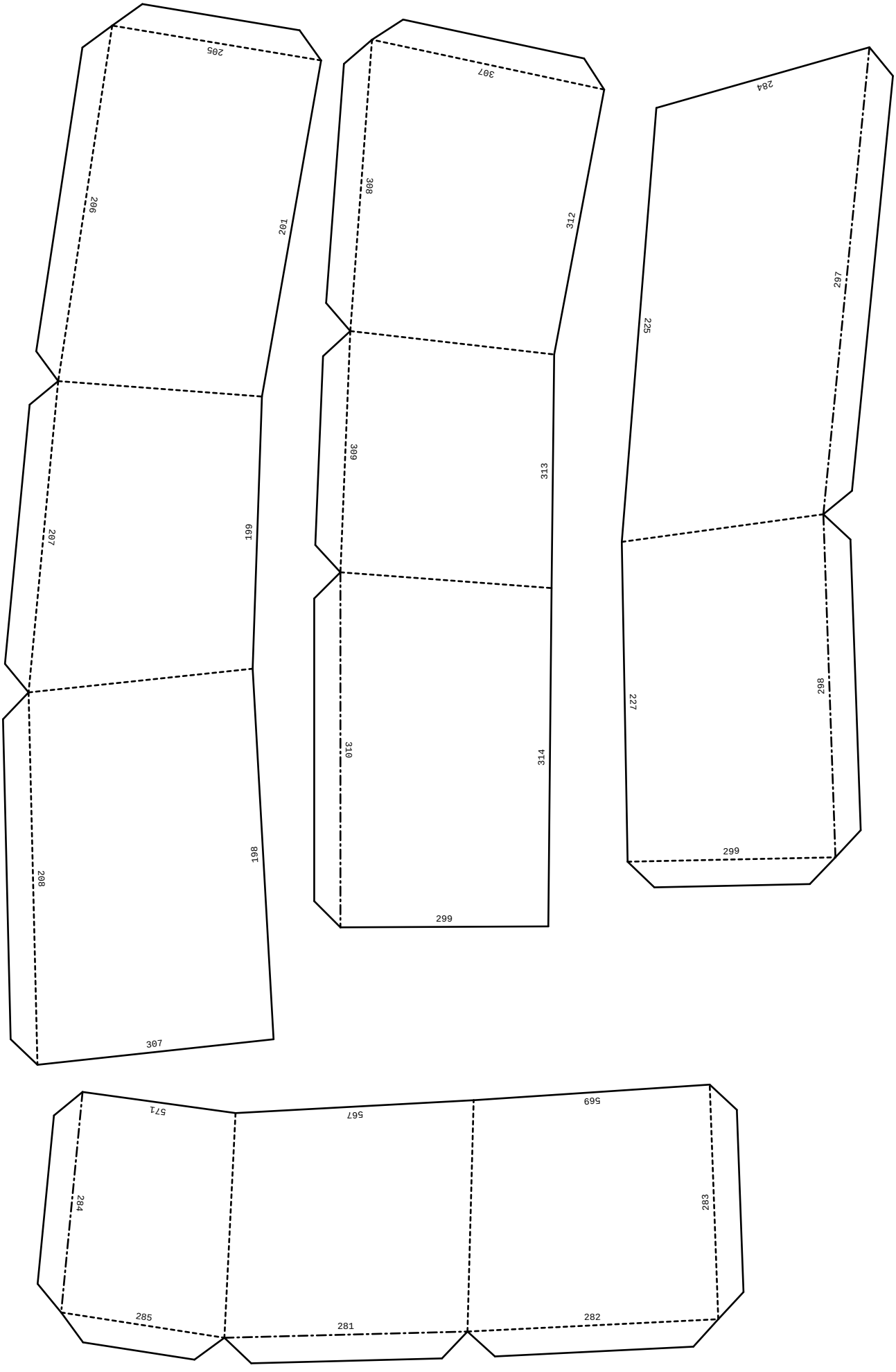
205
206
201
207
199
208
198
307
307
308
312
309
313
310
314
299
284
297
225
298
227
299
571
567
569
284
283
285
281
282

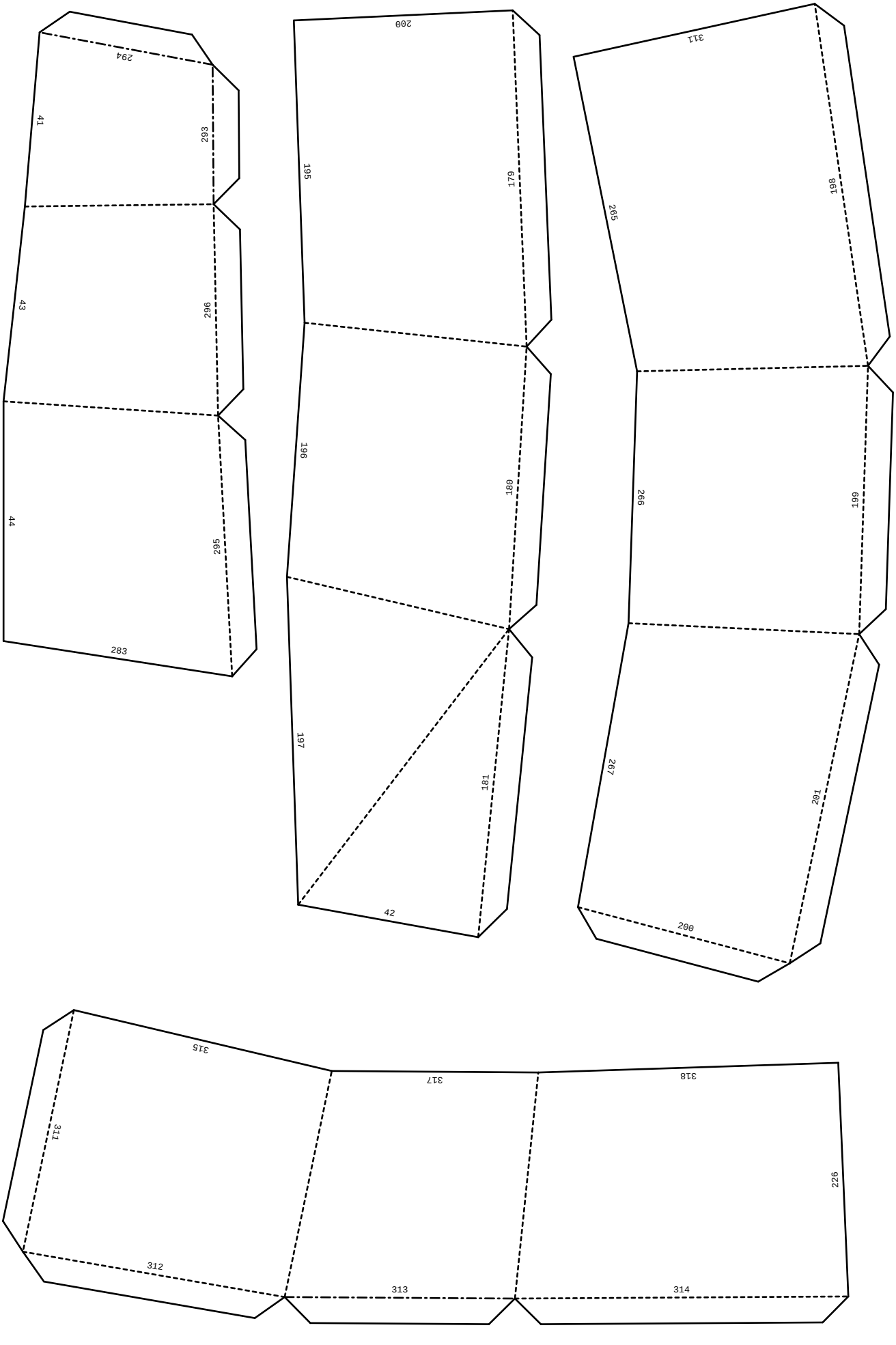
294
41
293
43
296
44
295
283
200
195
179
196
180
197
181
42
311
265
198
266
199
267
201
200
315
317
318
311
226
312
313
314

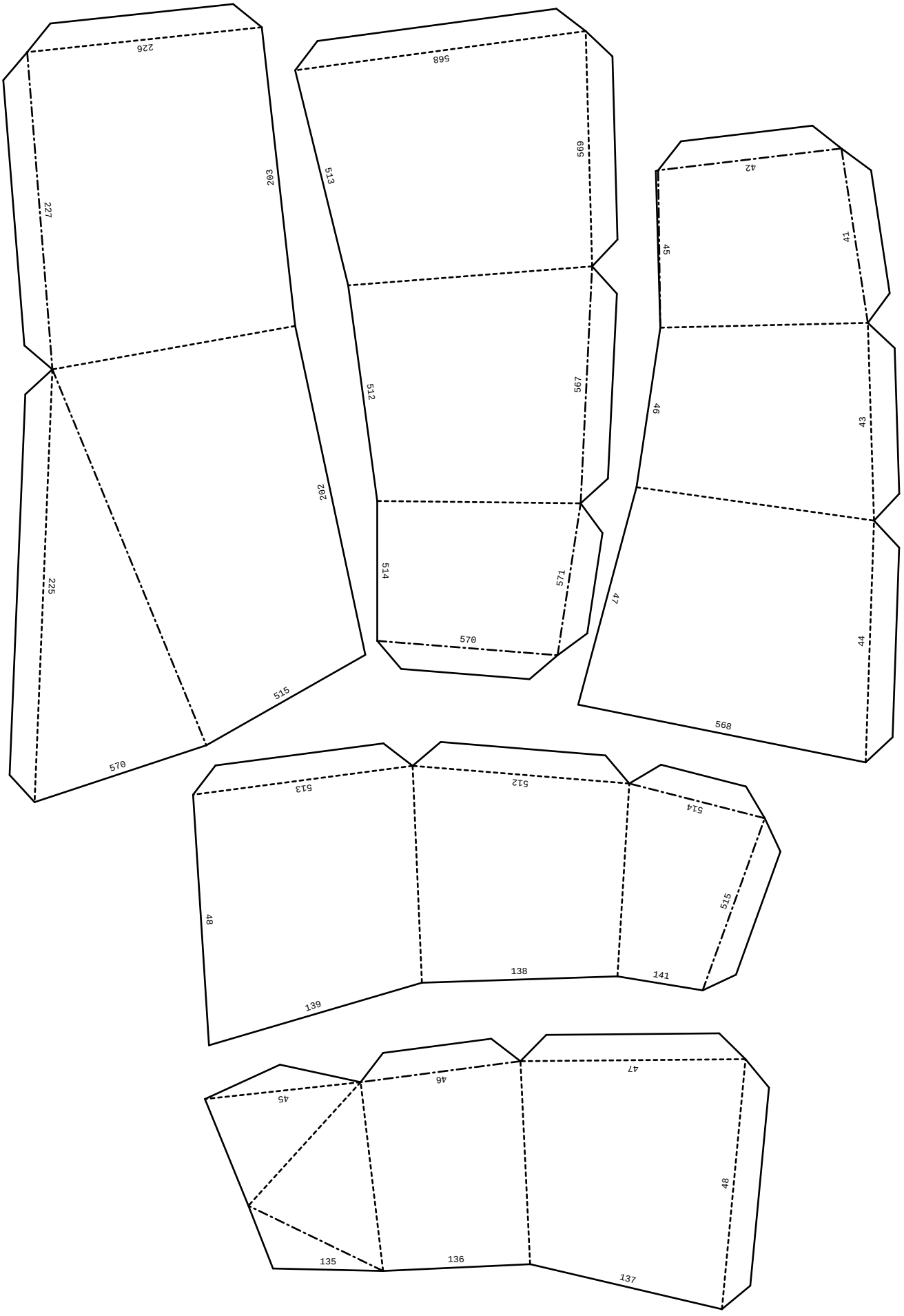
226
227
203
202
225
515
570
568
513
569
512
567
514
571
570
42
41
45
46
43
47
44
568
513
512
514
515
48
138
141
139
45
46
47
48
135
136
137

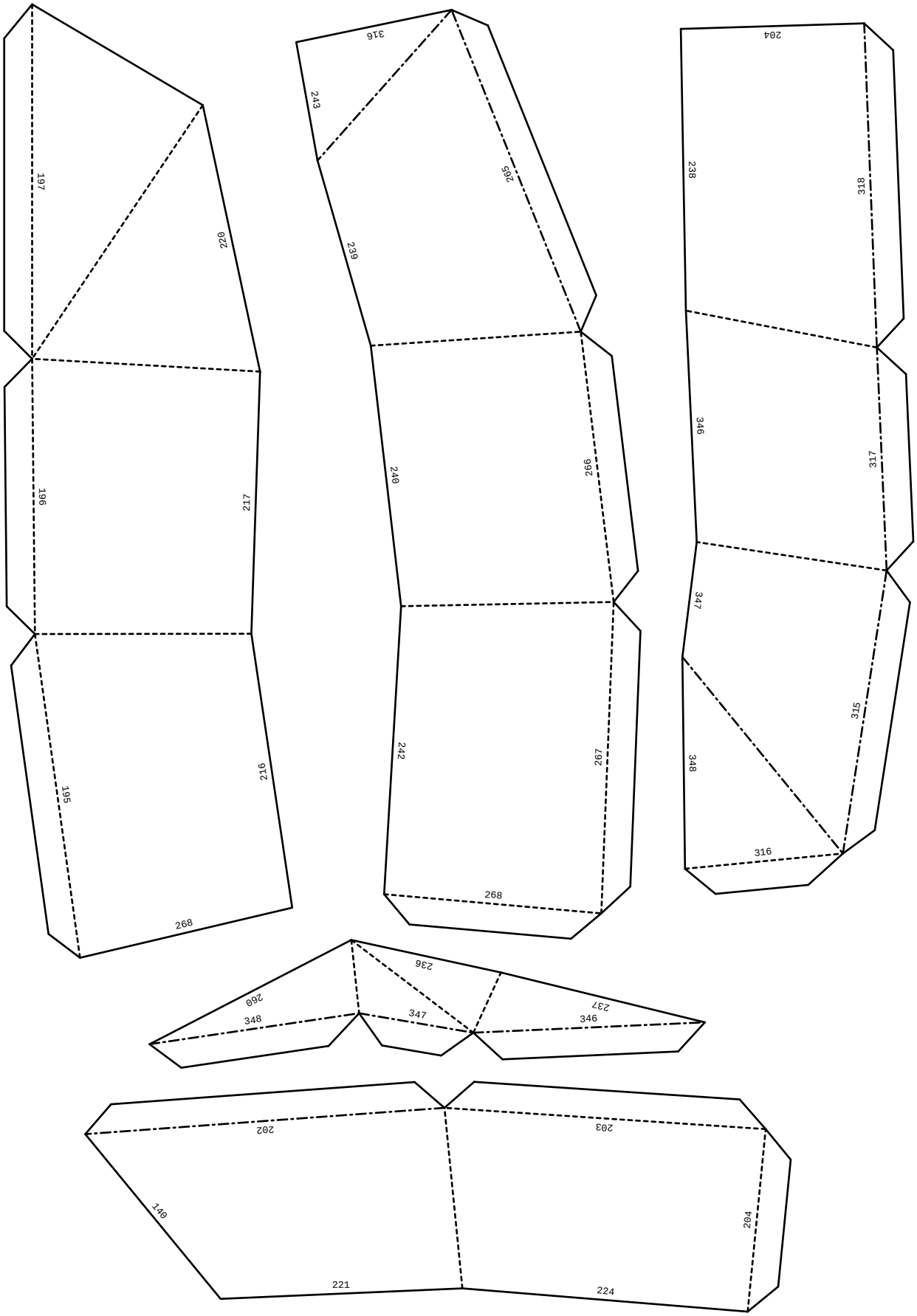
197
220
196
217
195
216
268
316
243
265
239
240
266
242
267
268
204
238
318
346
317
347
315
348
316
236
260
348
347
237
346
202
203
140
204
221
224

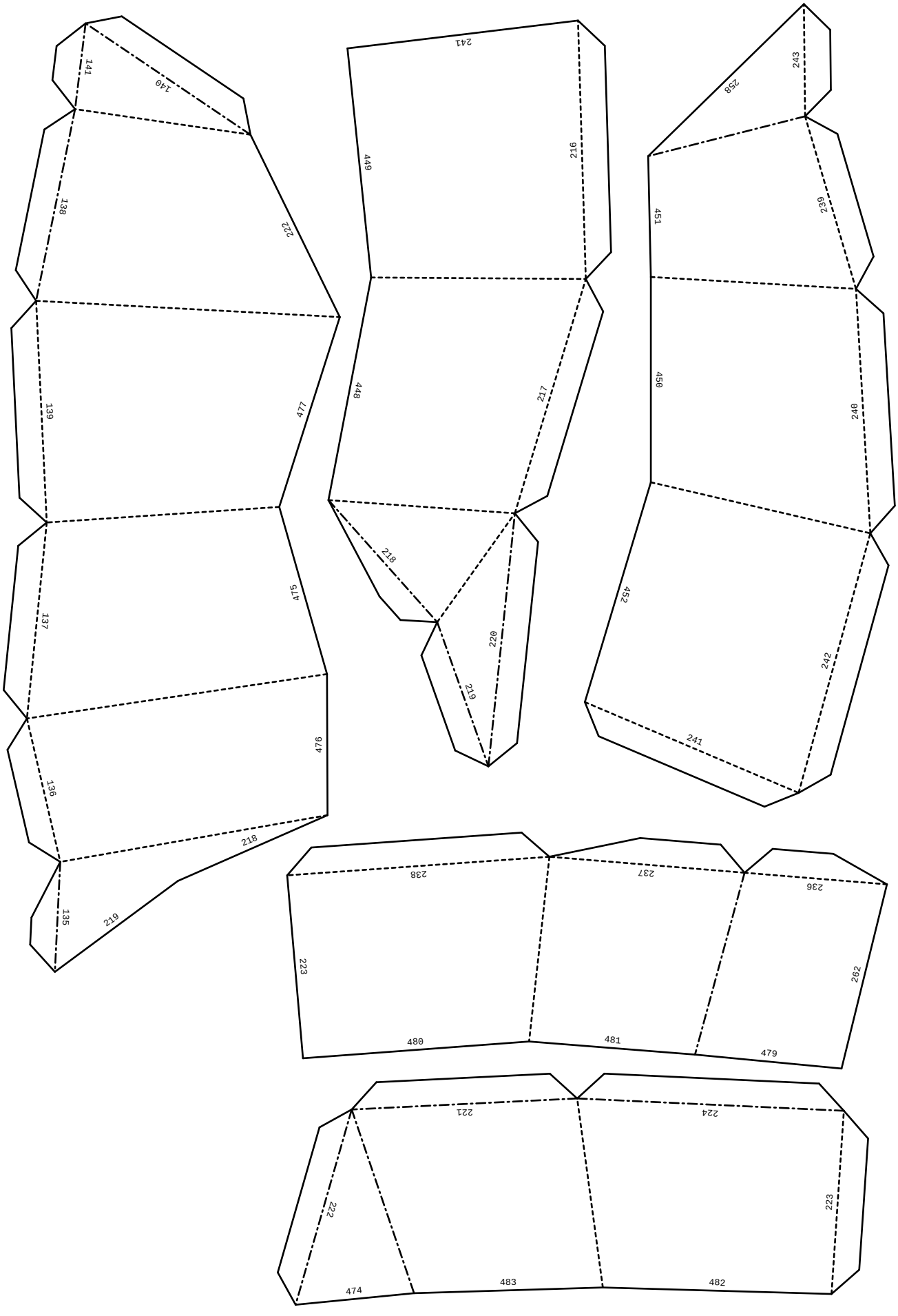
141
140
138
222
139
477
137
475
476
136
218
135
219
241
449
216
448
217
218
220
219
243
258
451
239
450
240
452
242
241
238
237
236
223
262
480
481
479
221
224
222
223
474
483
482

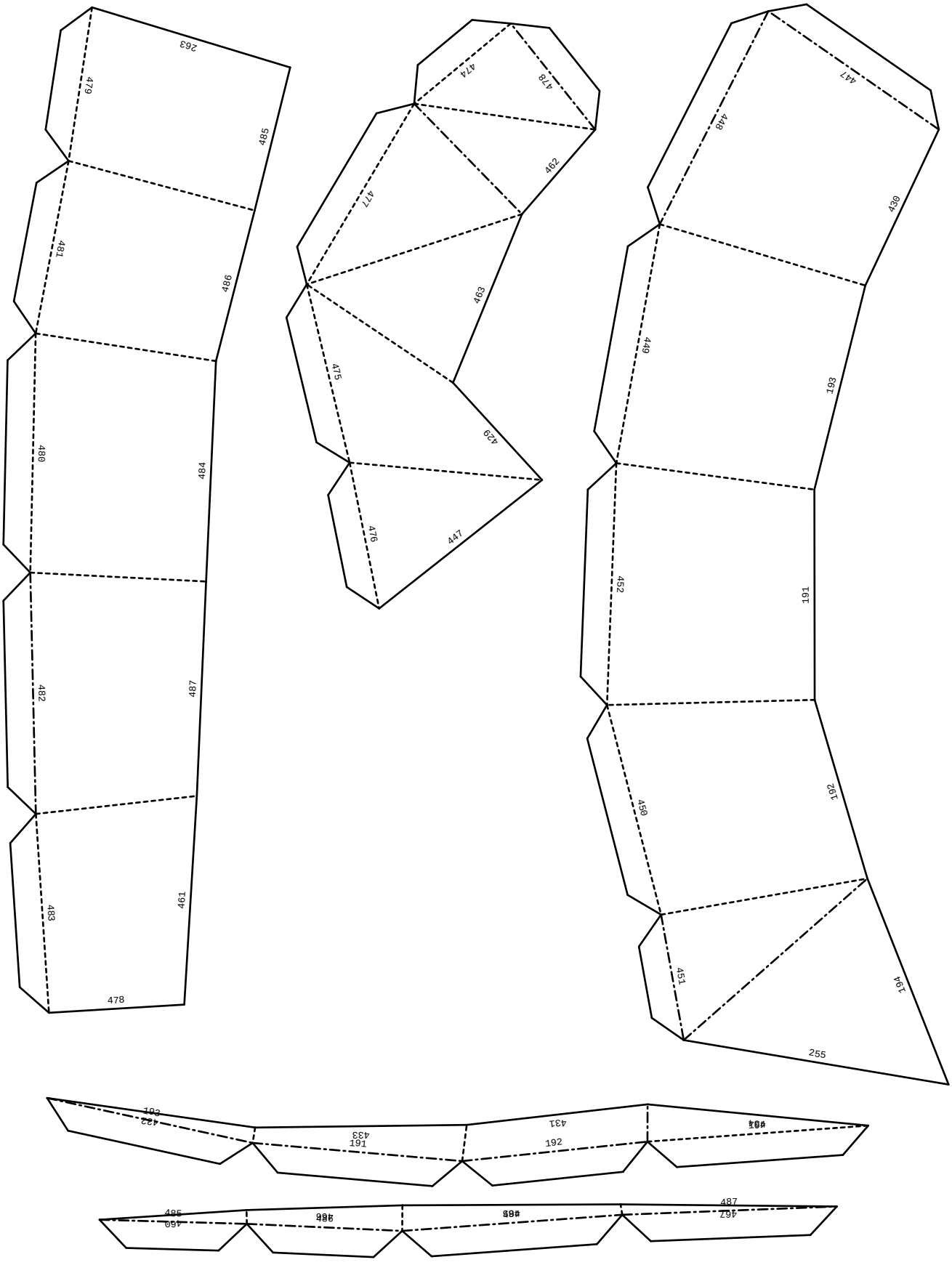
263
479
485
481
486
480
484
482
487
483
461
478
474
478
462
477
463
475
429
476
447
447
439
448
449
193
452
191
450
192
451
194
255
433
431
487
485
486
462

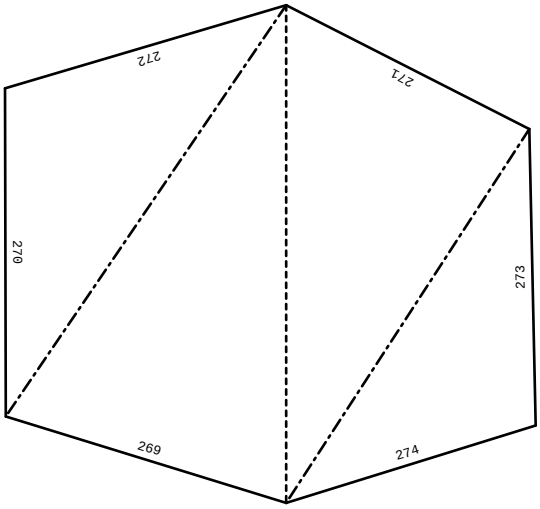
272
271
270
273
269
274

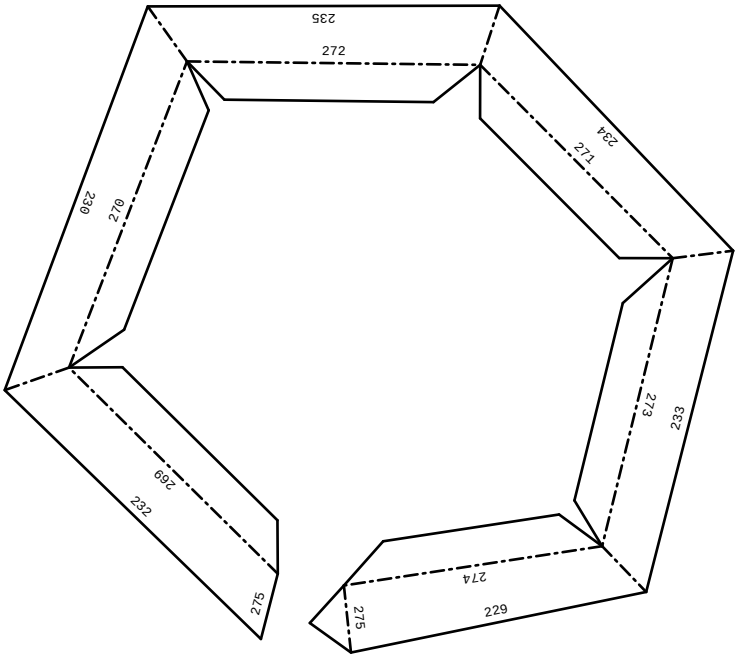
235
272
234
271
230
270
273
233
269
232
275
274
275
229

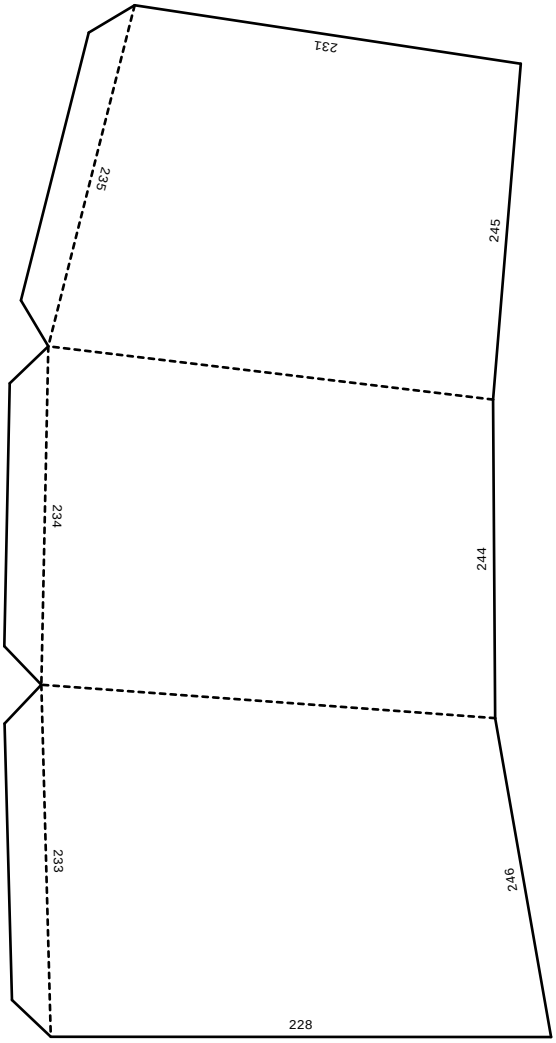
231
235
245
234
244
233
246
228

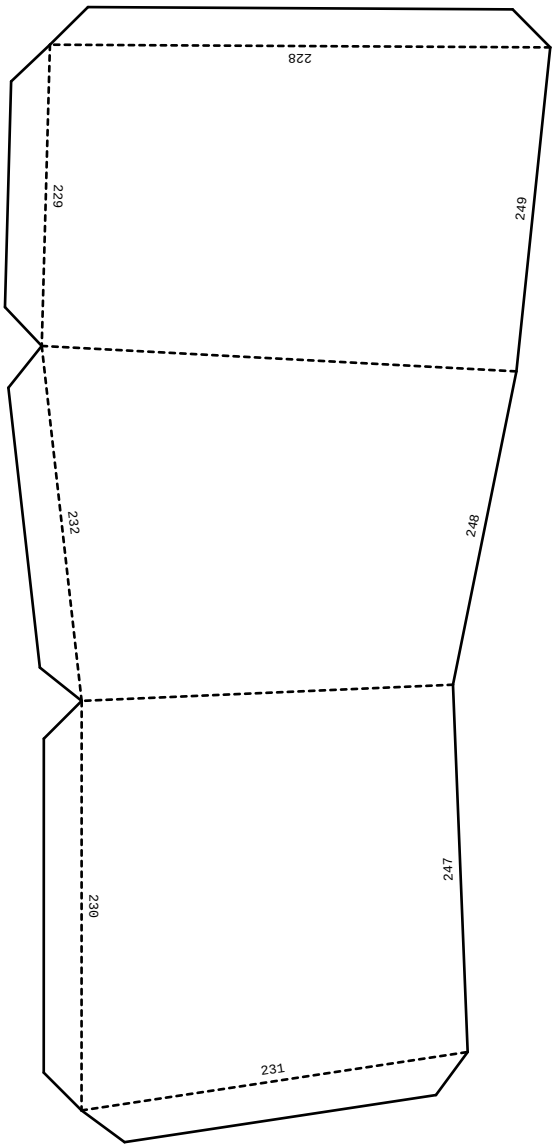
228
229
249
232
248
230
247
231

412
246
411
244
250
251
245
252
247
253
248
254
249
415

441
256
250
257
251
259
252
261
253
264
254
457

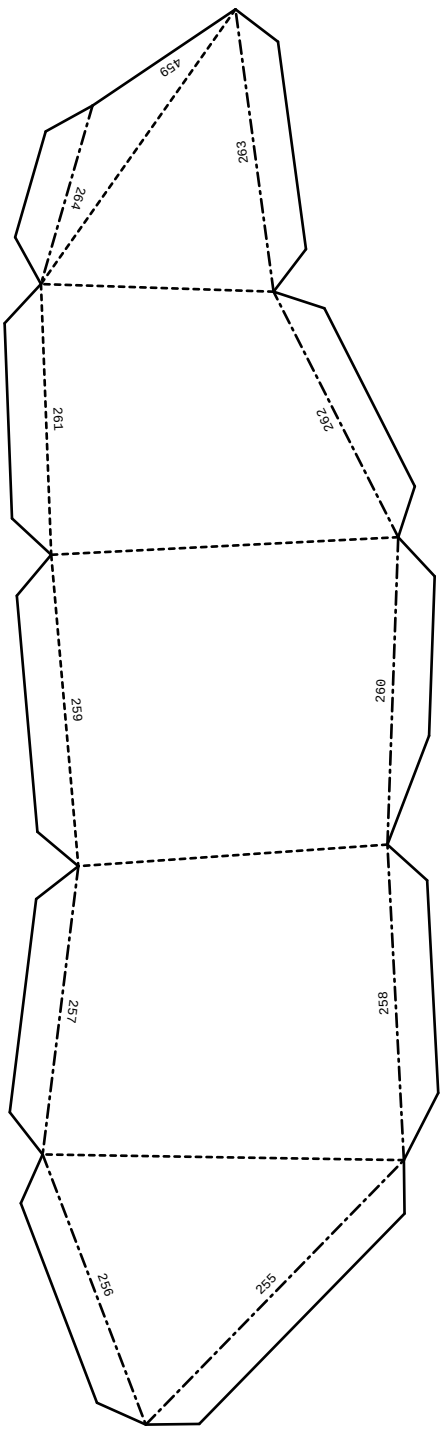
459
263
264
261
262
259
260
257
258
256
255

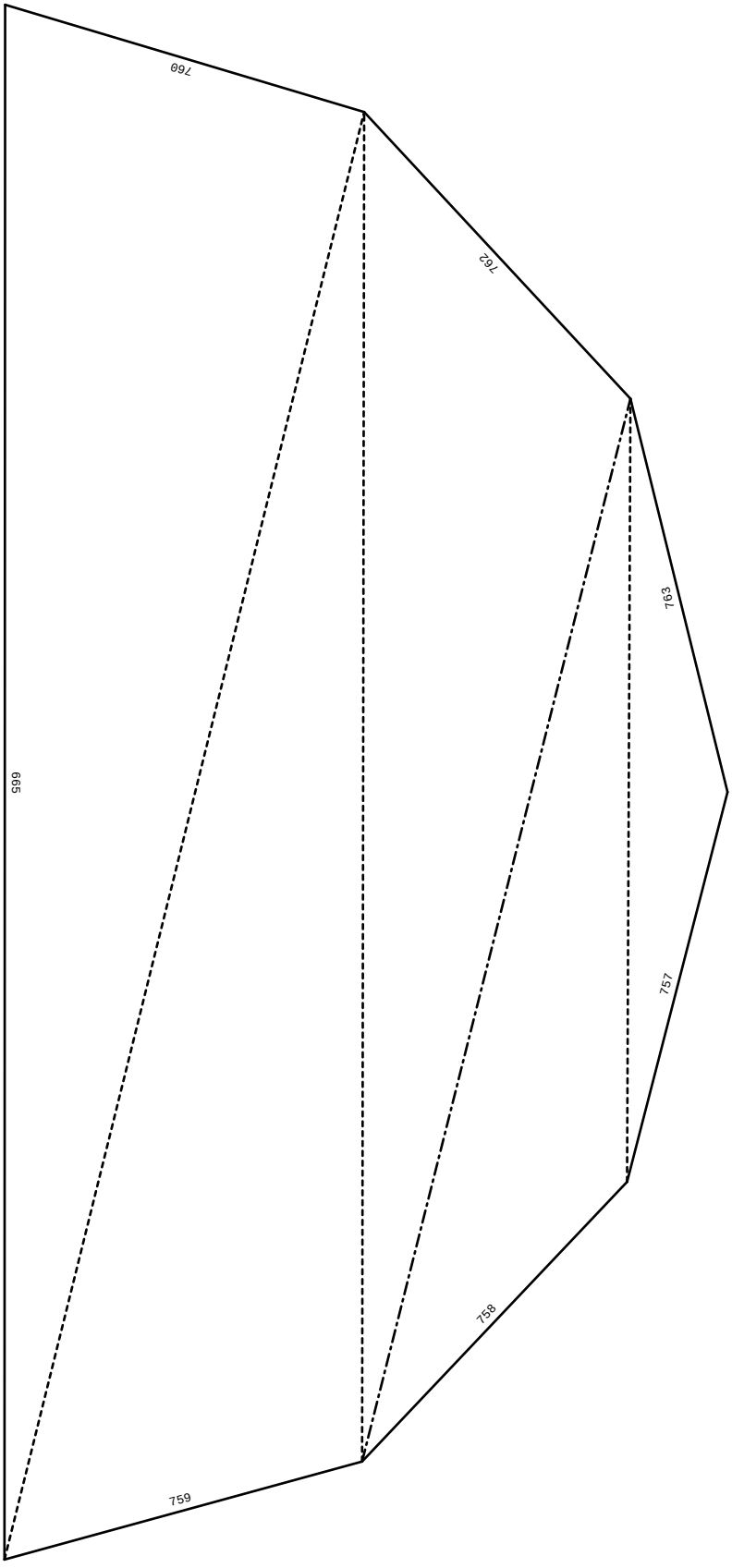
760
762
763
665
757
758
759

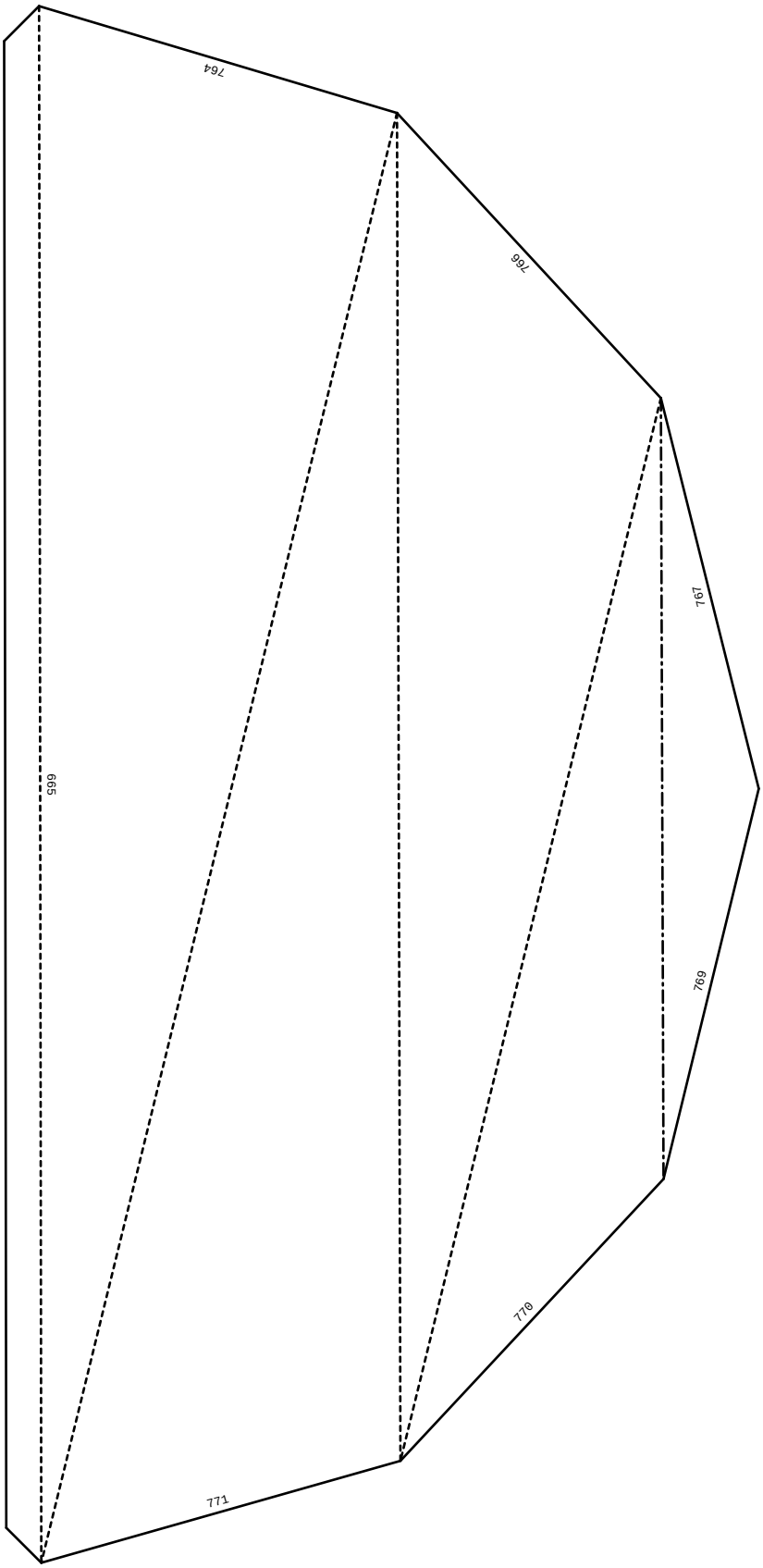
764
766
767
665
769
770
771

743
761
771
741
770
769
745
768
746
768
767
739
766
764
738
765

765
752
759
750
758
754
757
756
756
755
763
748
762
760
747
761

742
737
743
736
741
744
744
728
745
729
746
740

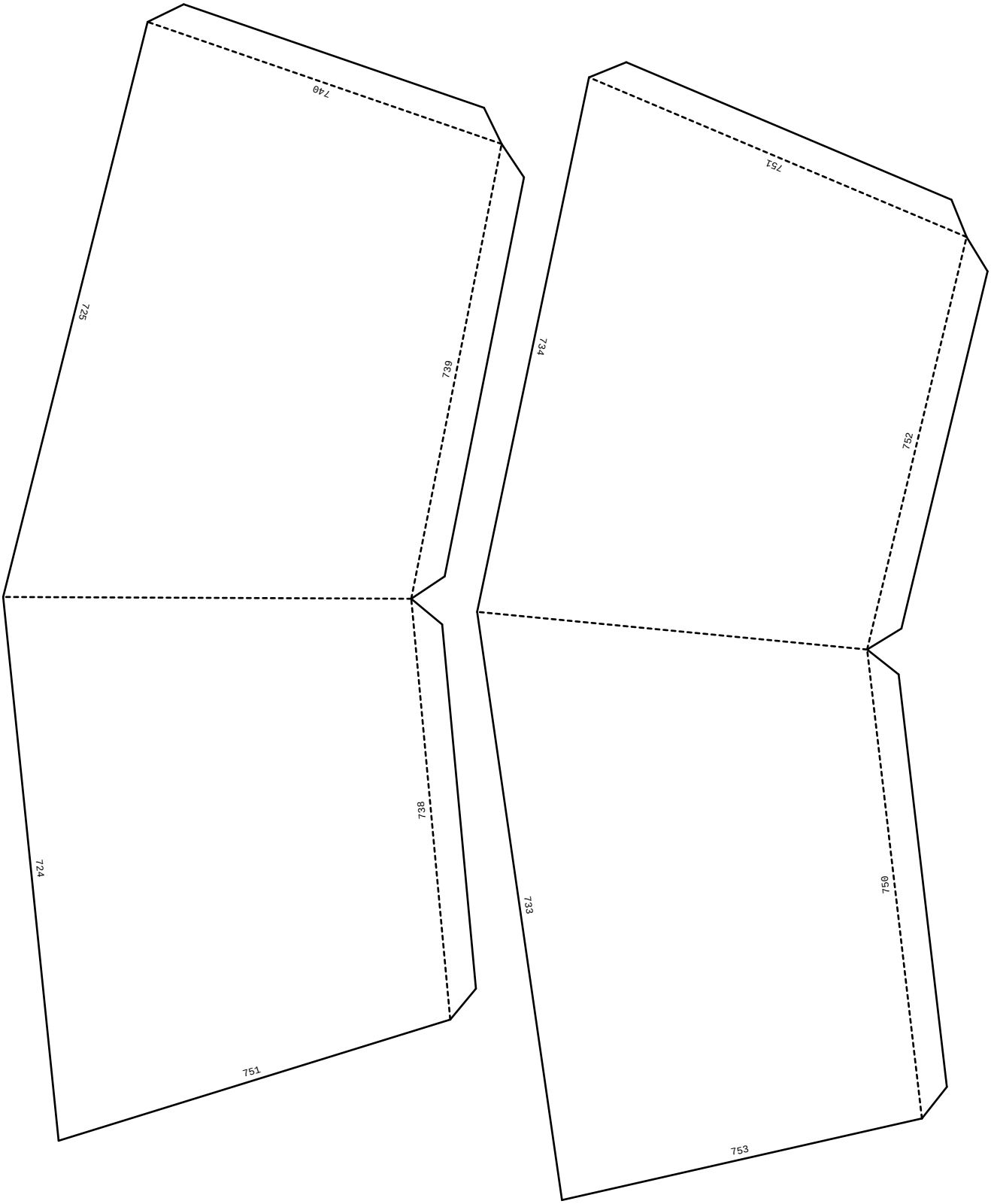
740
725
739
724
738
751
751
734
752
733
657
753

753
731
754
732
755
749
749
722
748
721
747
742

720
789
737
788
736
727

727
786
728
729
787
726

726
783
725
724
782
735

735
777
734
776
733
730

730

780

731

781

732

723

723
774
722
773
721
720

784
785
669
787
788
716
789
679
772
786
710
785

778
779
782
889
776
681
783
704
777
689
784
778

779
680
780
683
781
775
775
685
774
672
773
772

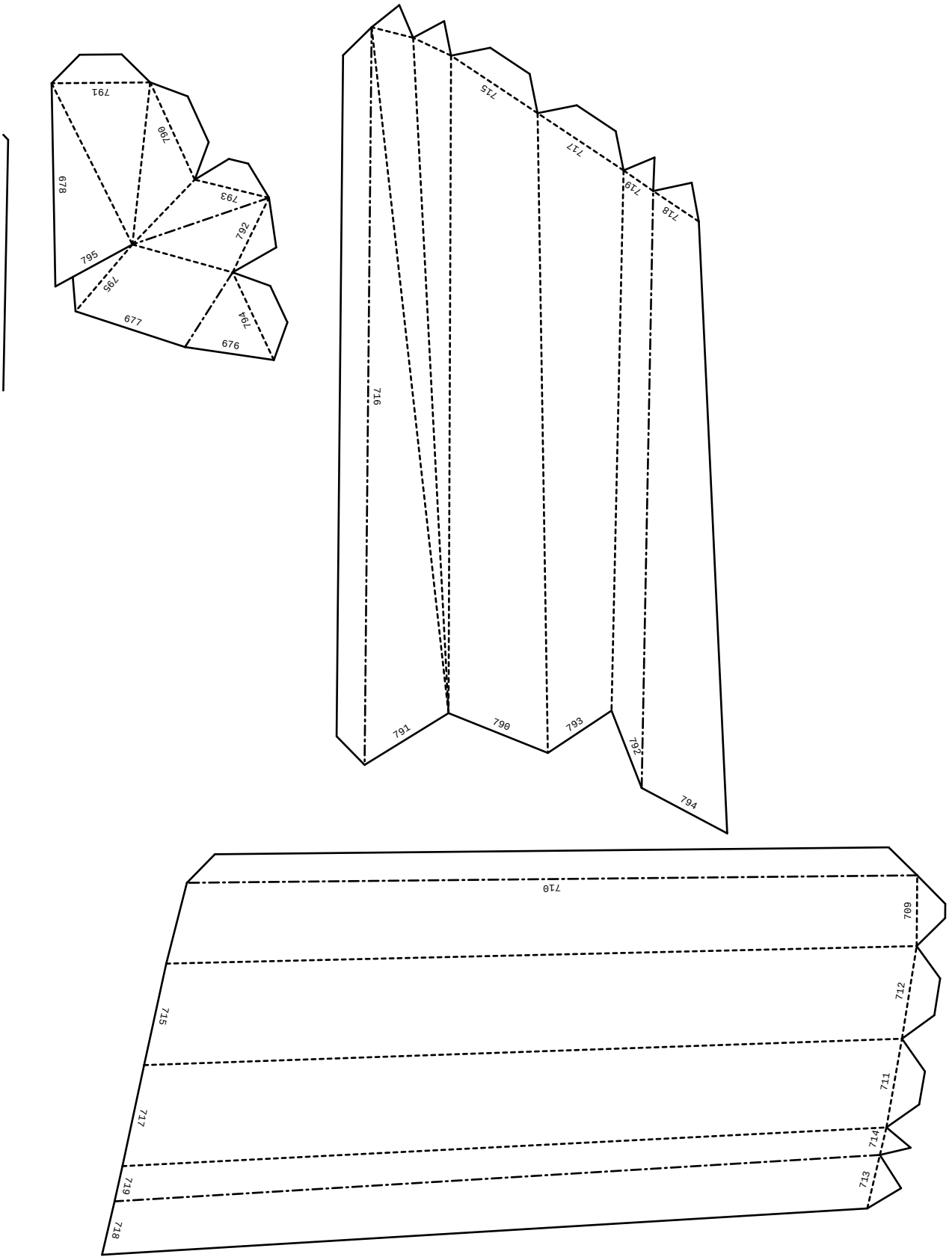
791
790
793
792
678
795
796
677
794
929
715
747
749
748
716
791
790
793
792
794
710
709
712
711
714
713
745
747
749
748

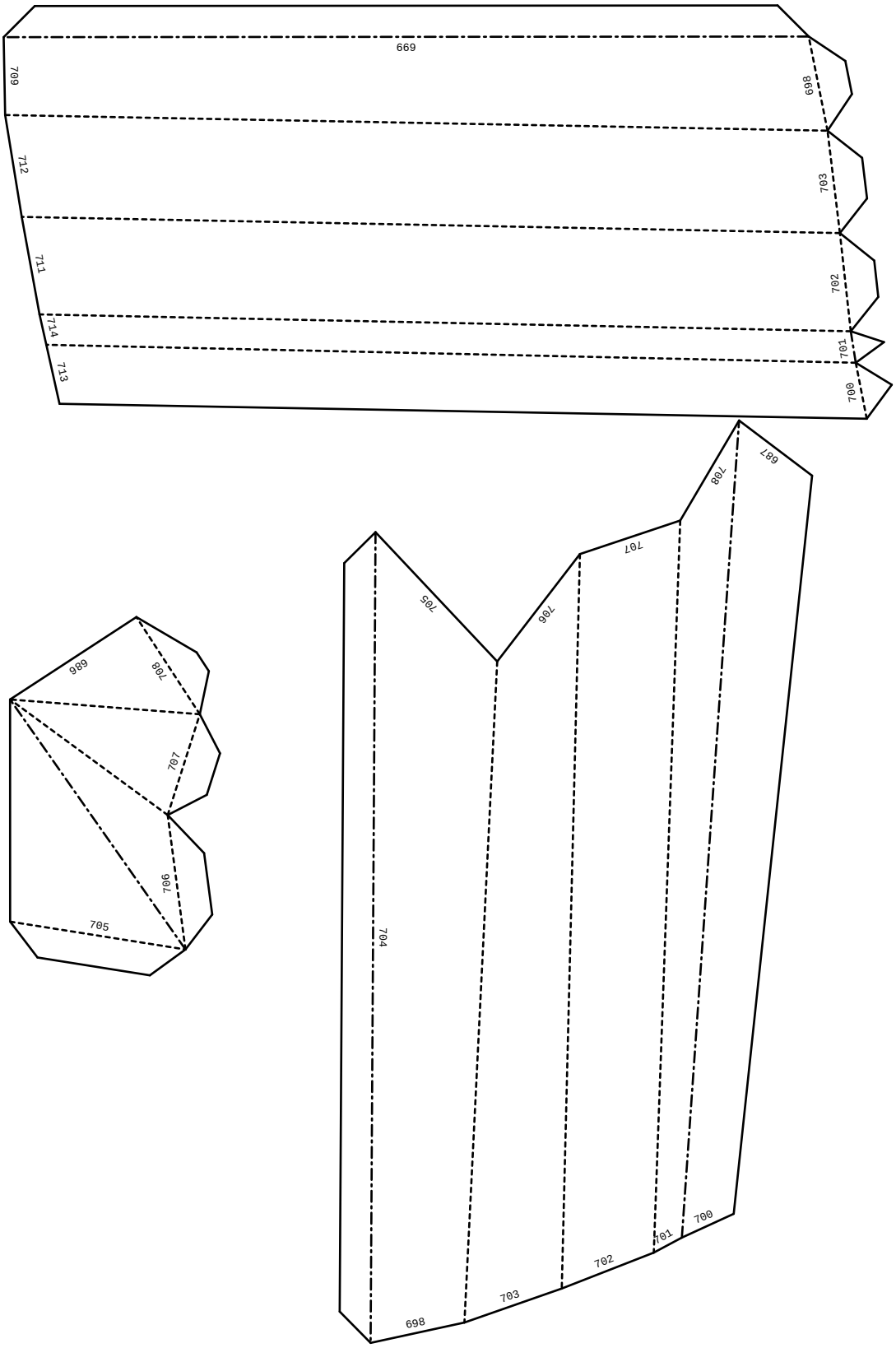
699
709
698
712
703
711
702
714
701
713
700
687
708
707
705
706
704
686
708
707
706
705
700
701
702
703
698

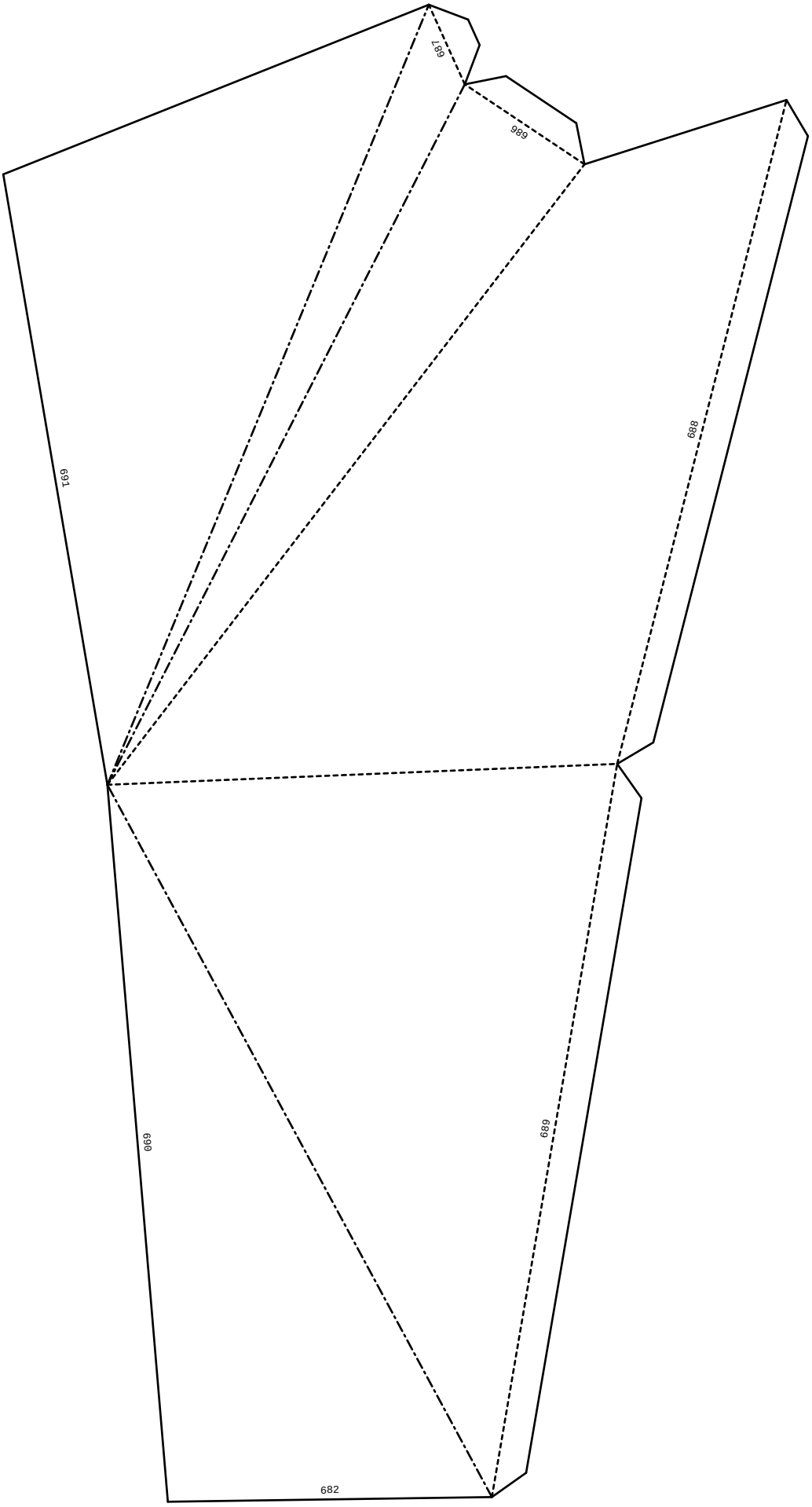
687
686
691
688
690
689
682

690
692
691
693

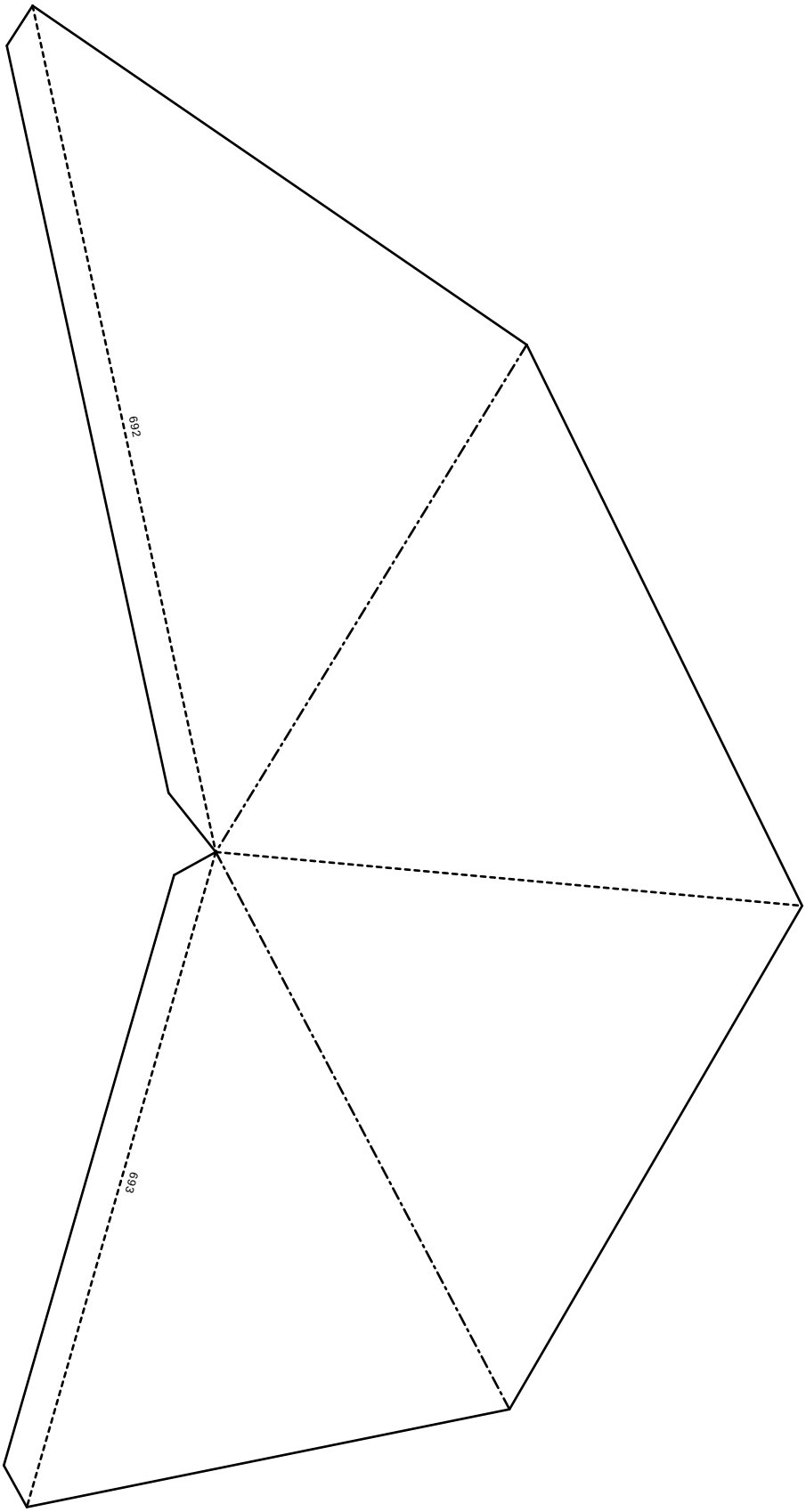
692
693

682
681
671
670
680
684

684
683
668
667
685
673
674

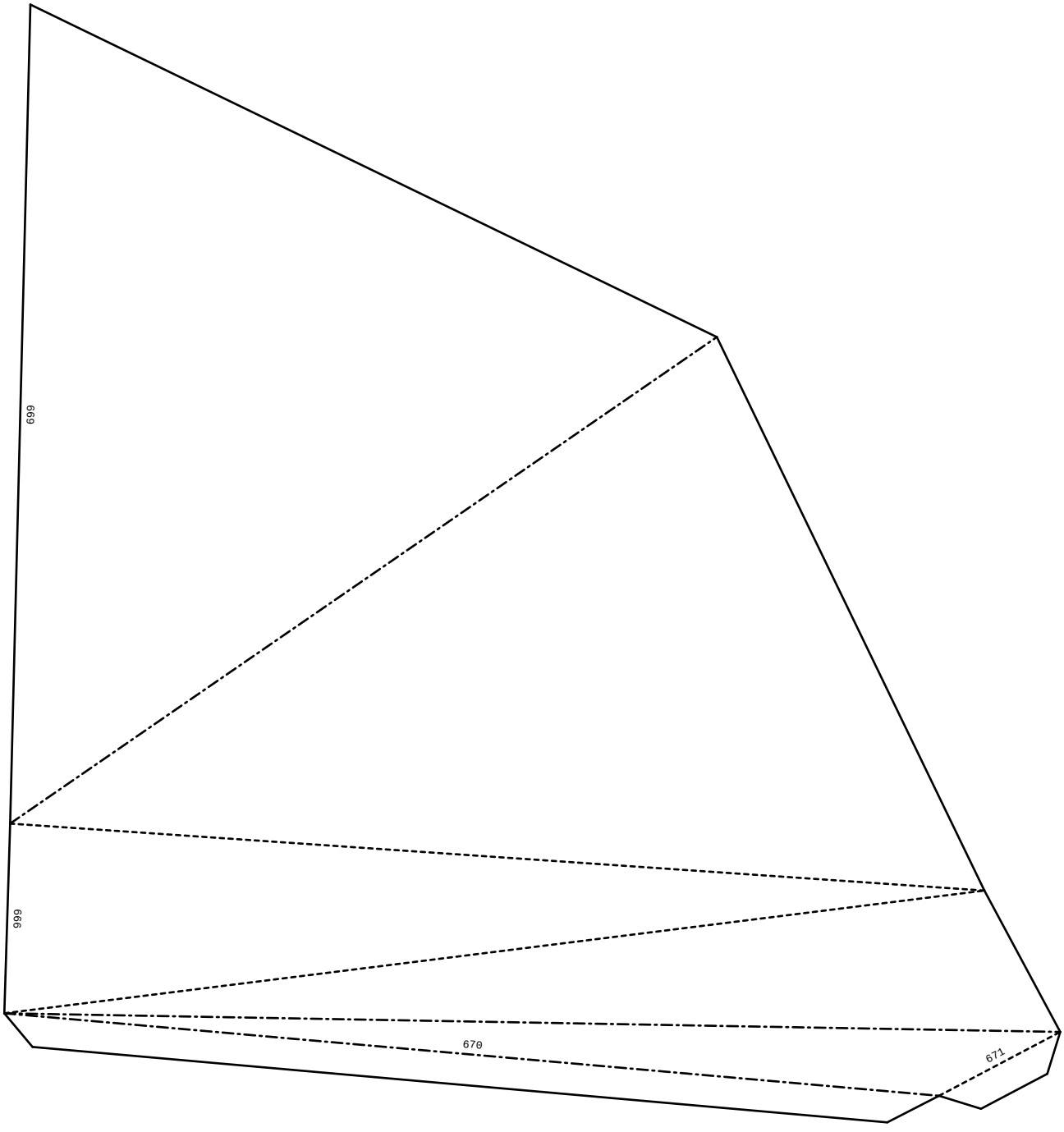
669
666
670
671

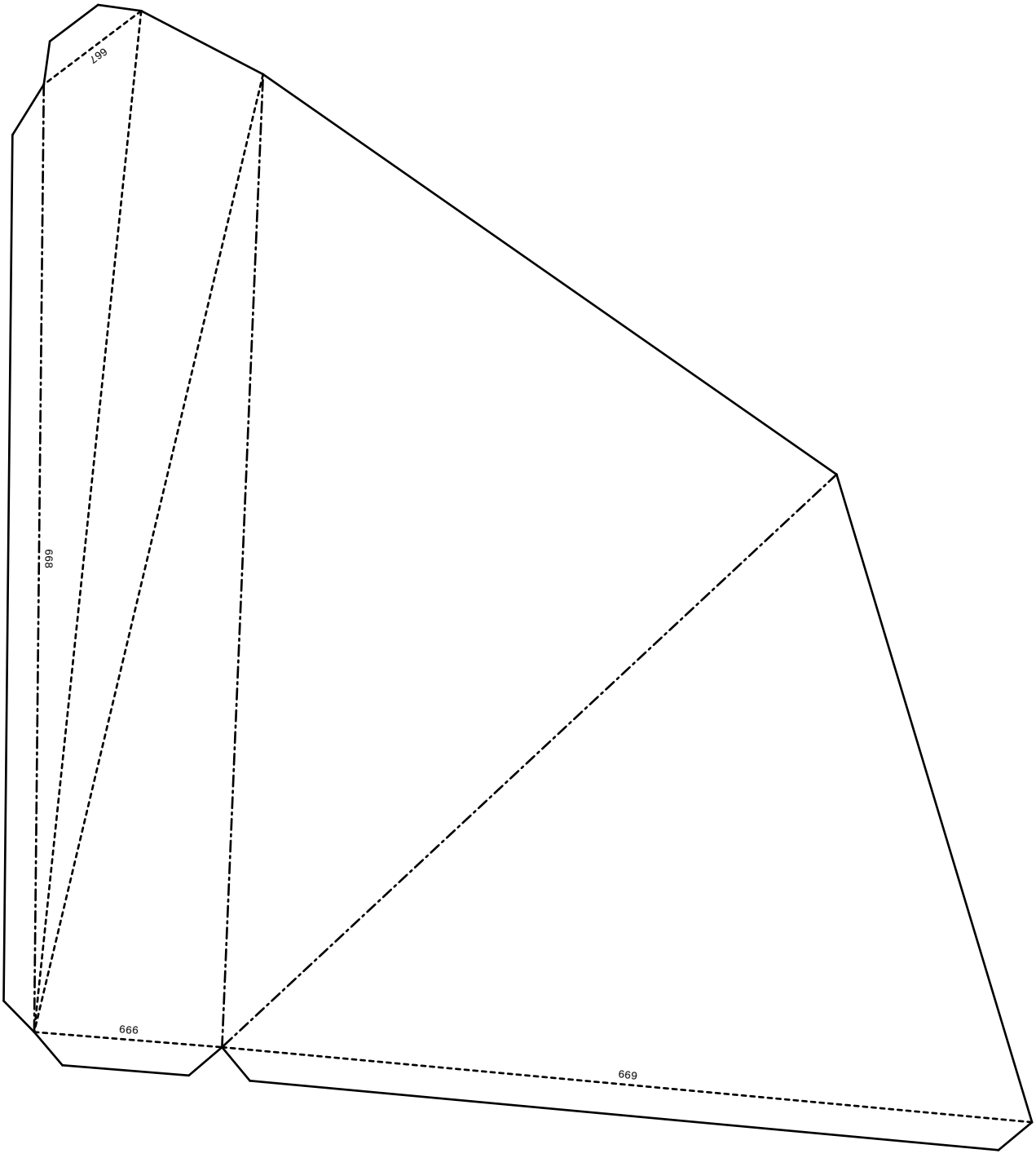
667
668
999
669

673
674
695
672
675
675
694
679
677
678
676

694
696
695
697

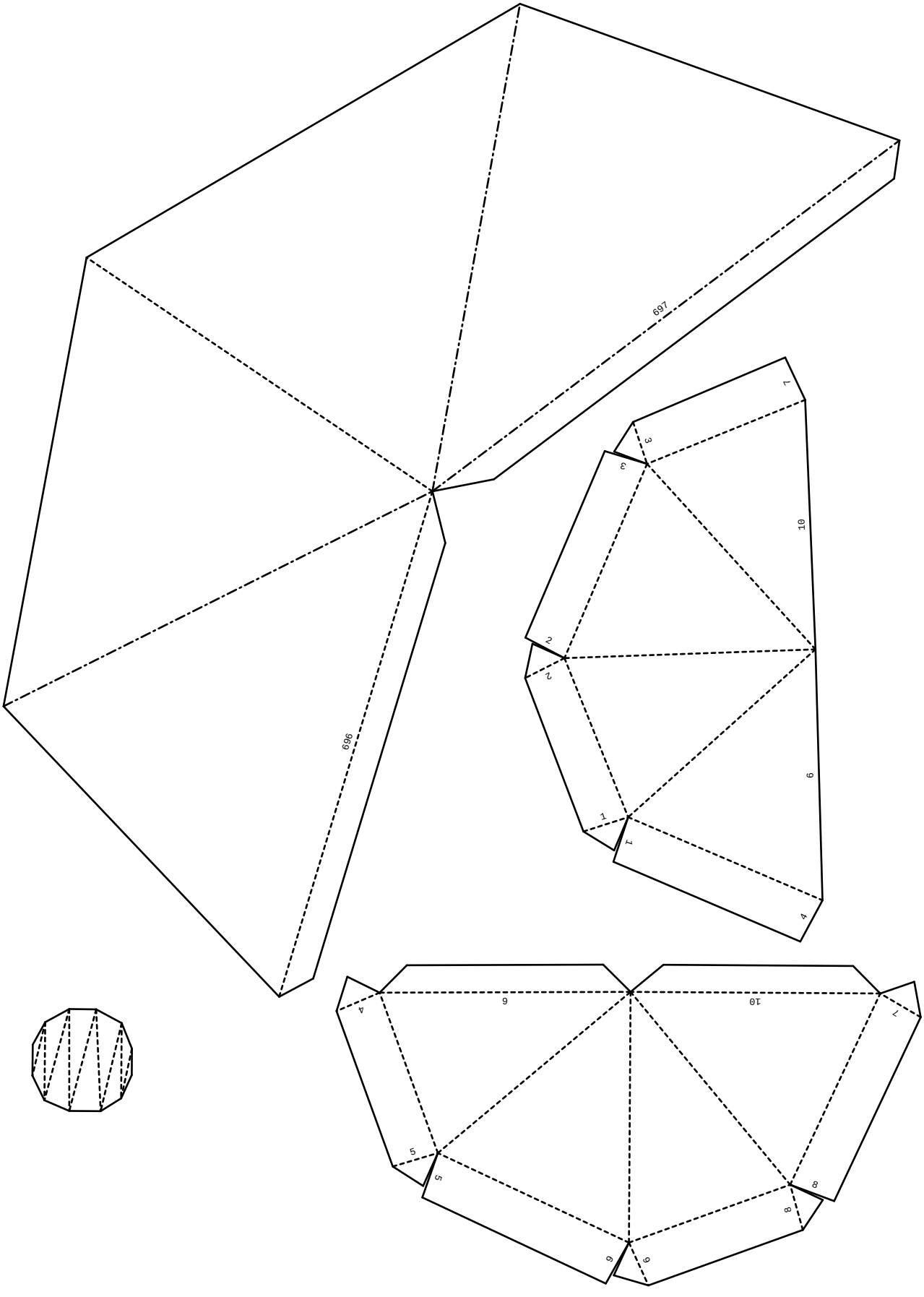
469
969
1
3
3
10
2
2
9
1
1
4
6
10
4
7
5
5
8
8
6
6

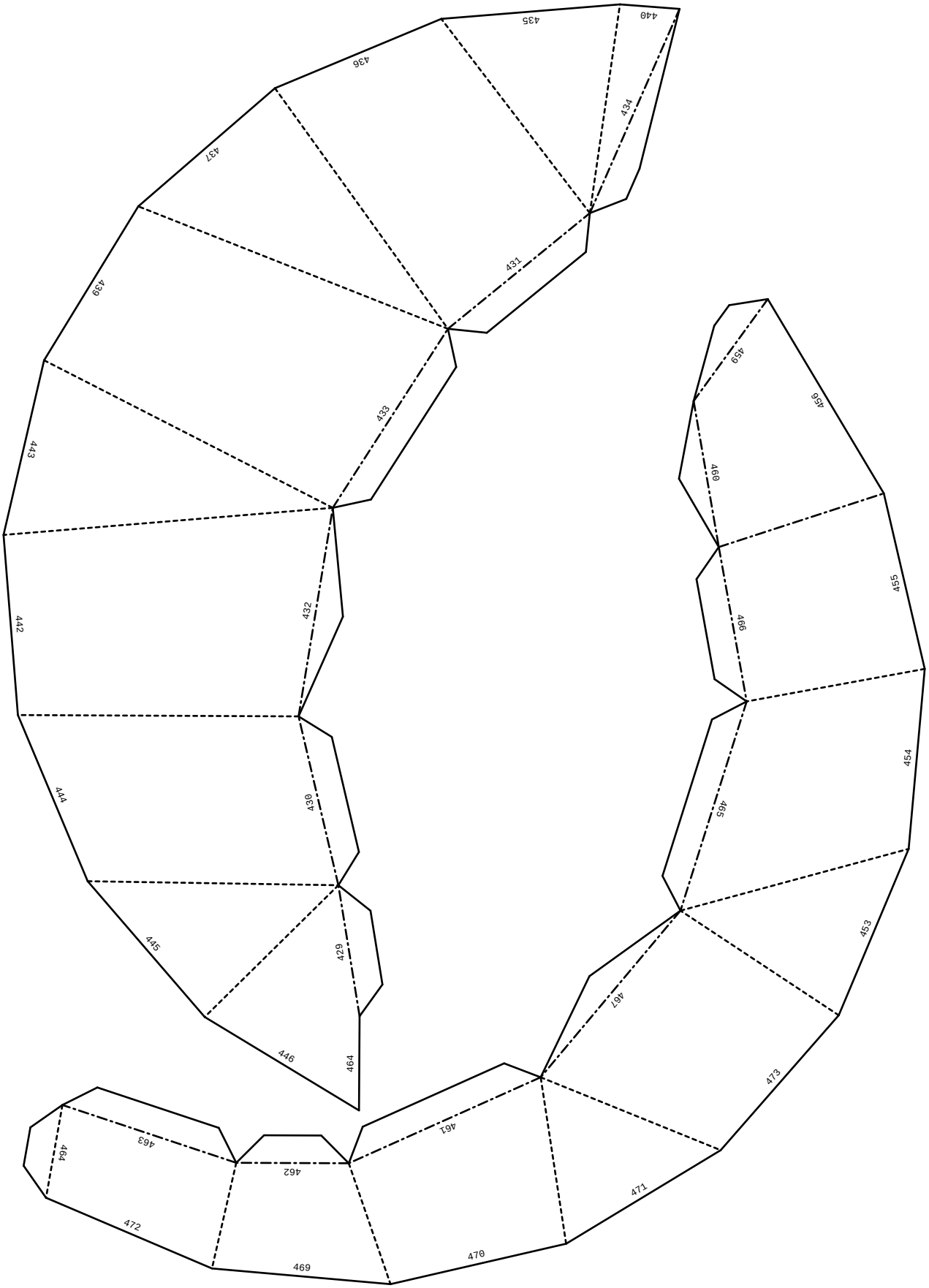
435
440
436
434
437
431
439
433
443
459
456
460
432
455
442
466
454
444
430
465
445
429
453
467
446
464
473
463
461
464
462
471
472
469
470

410
441
440
407
435
436
408
437
409
439
438
419

421
438
422
443
442
423
444
445
424
446
428
468

426
468
472
427
469
402
470
471
403
473
404
458

405
458
453
413
454
414
455
456
417
457
416

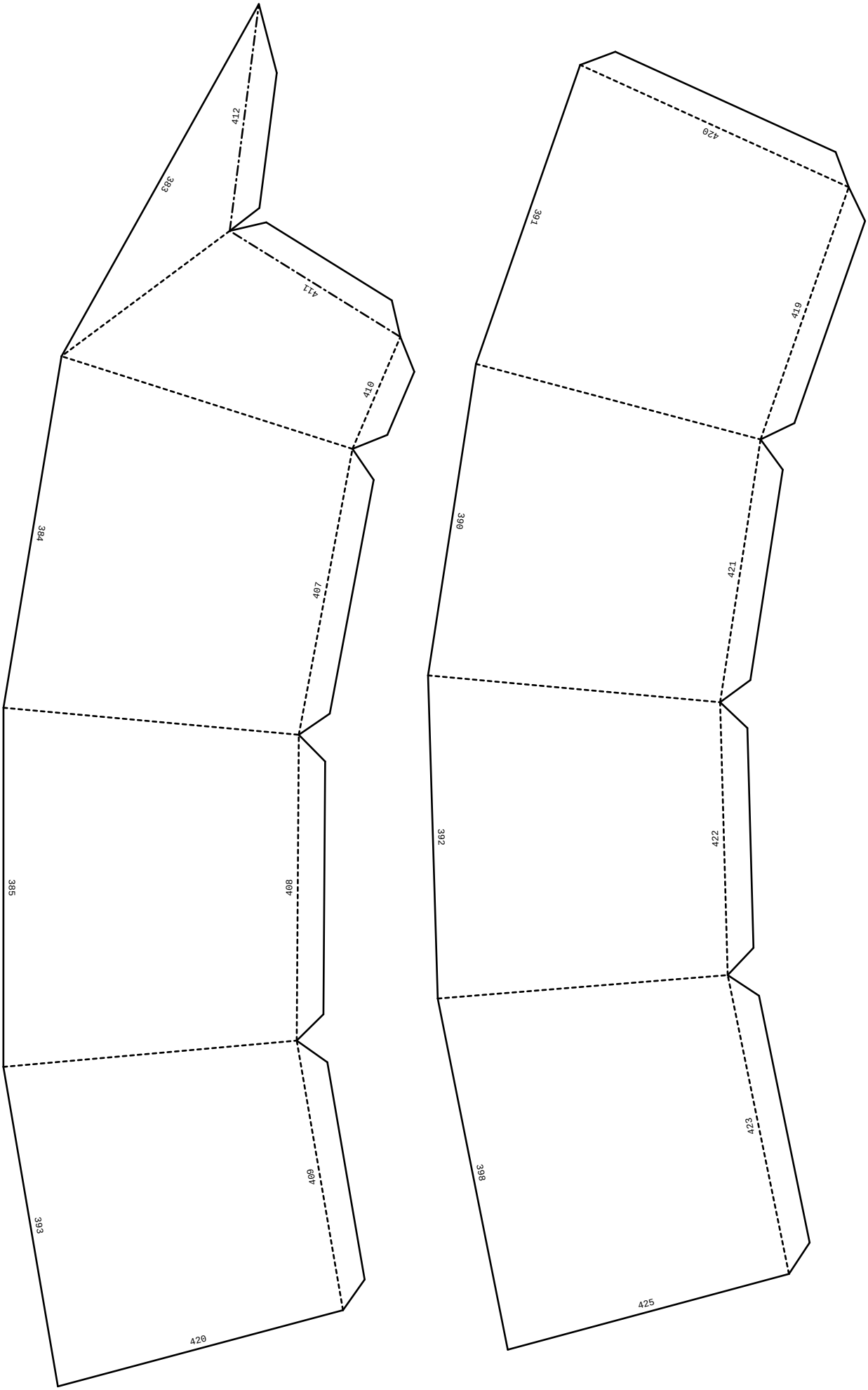
412
383
411
410
384
407
385
408
409
393
420
420
391
419
390
421
392
422
423
388
425

425
400
424
401
428
388
426
427
387
406
406
386
402
376
403
375
404
405
378
418

418
379
413
380
414
417
381
416
396
415
395
345
383
320
384
321
385
394

394
393
322
391
342
390
341
392
343
399

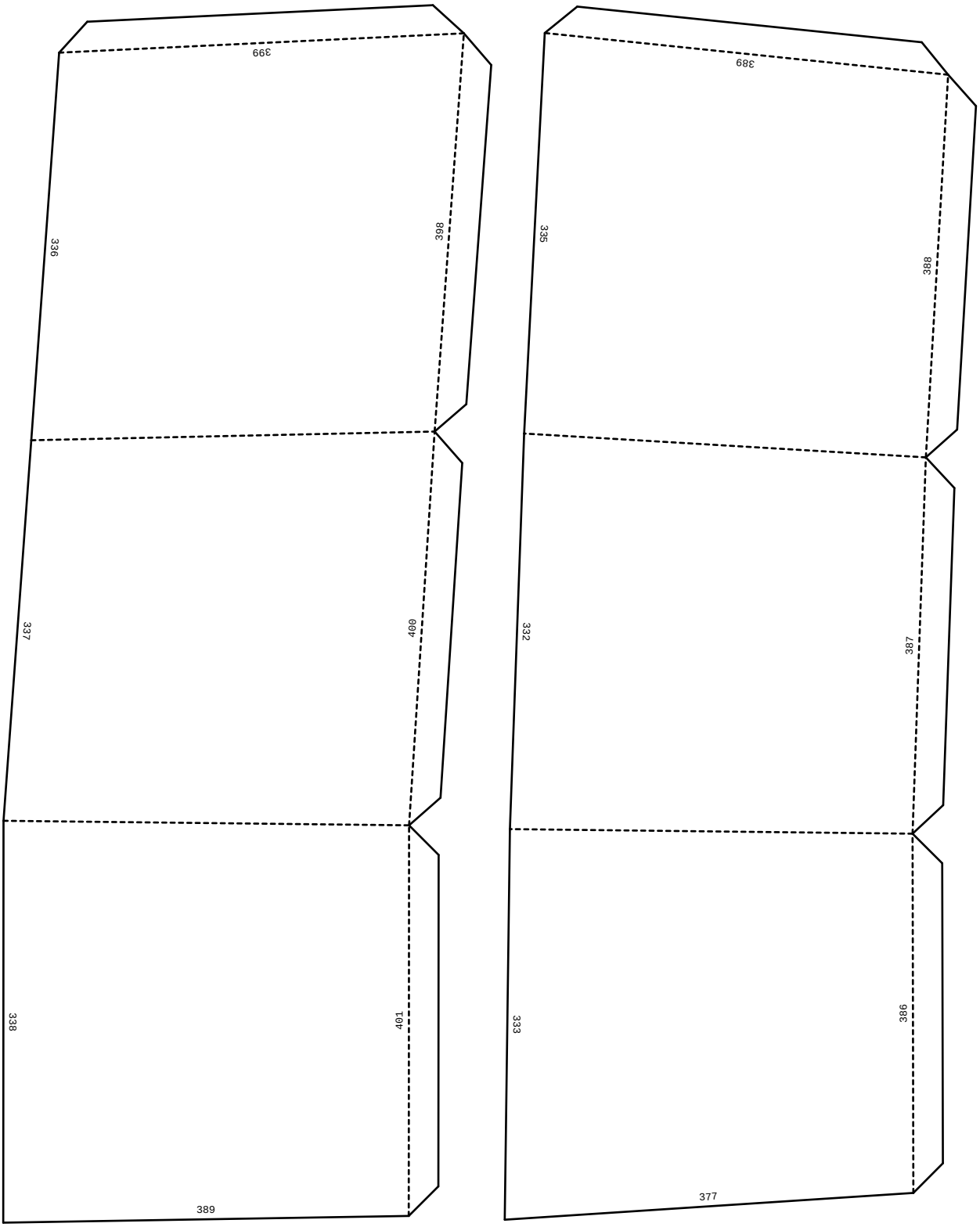
399
336
398
337
400
338
401
389
389
335
388
332
387
333
386
377

377
334
376
328
375
329
378
382

382
330
379
323
380
324
381
397

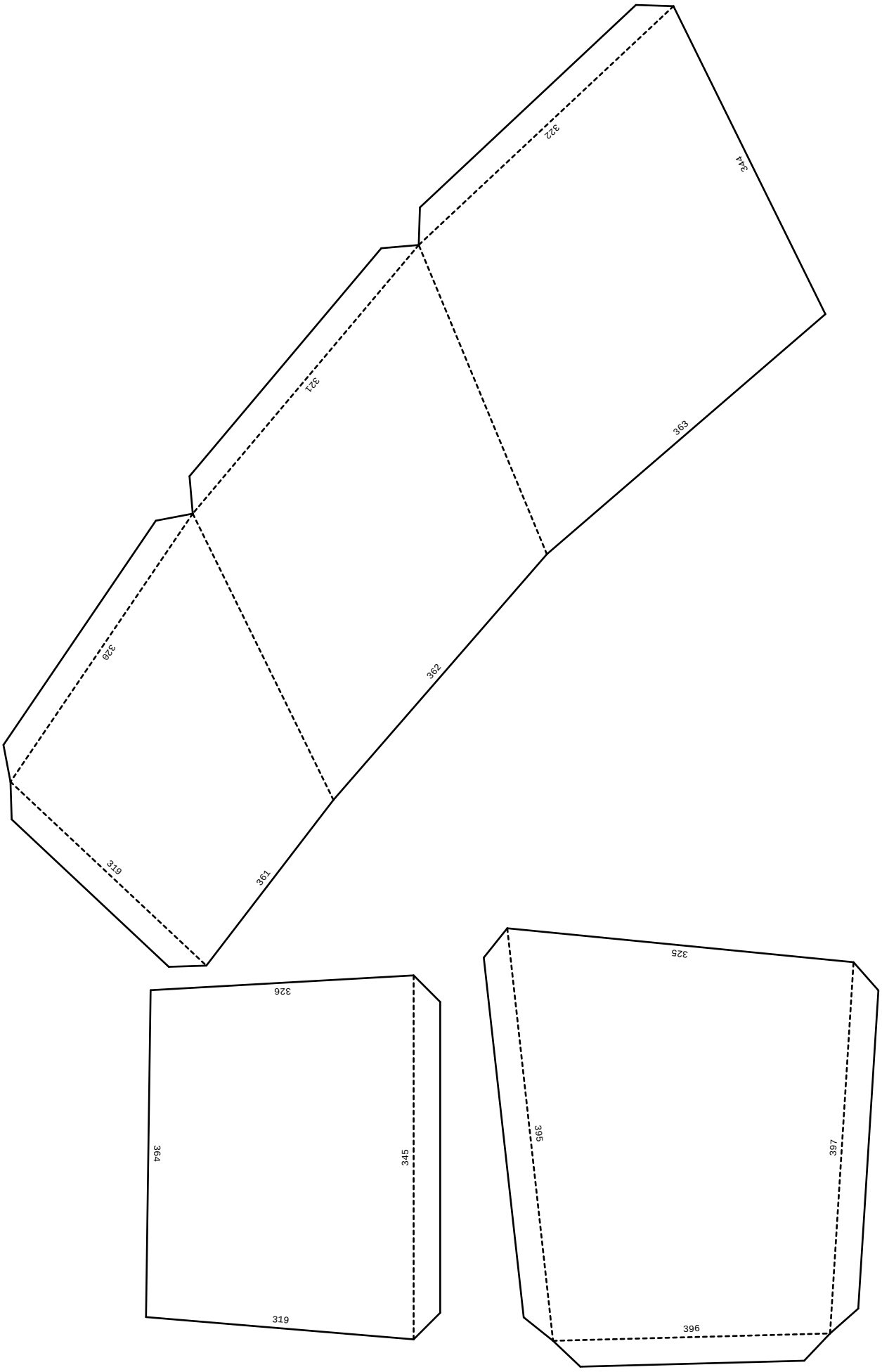
322
344
321
363
320
362
319
361
326
364
345
319
325
395
397
396

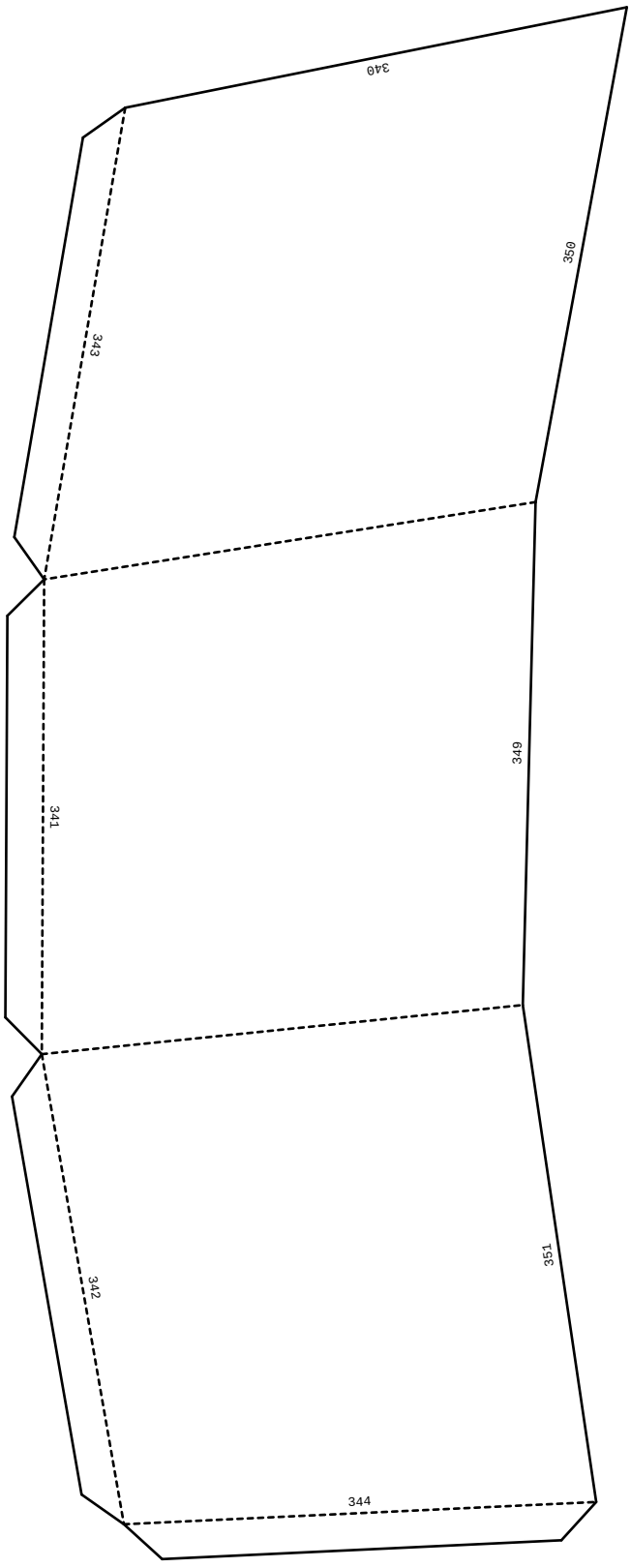
340
350
343
349
341
351
342
344

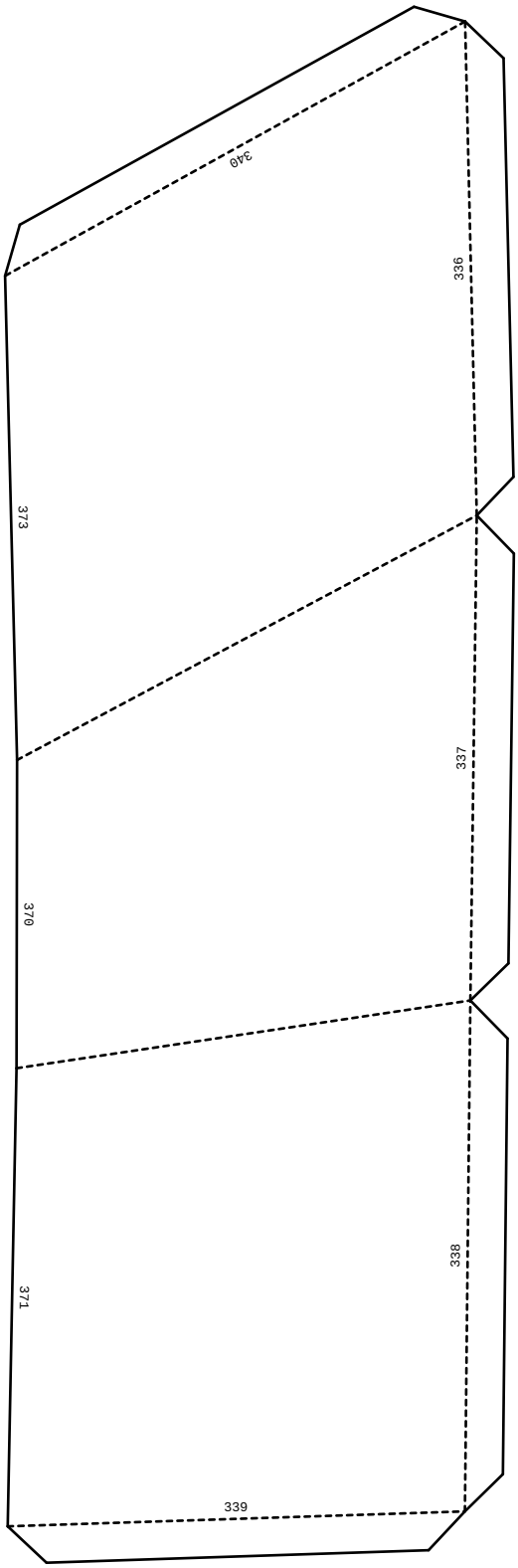
340
336
373
337
370
338
371
339

339
335
372
332
353
333
354
334
355
331

331
359
328
357
329
358
330
327
327
365
323
366
324
368
325
326

367
364
88
361
49
362
50
363
52
352
352
351
51
349
69
350
70
374

374
71
373
72
370
74
371
75
372
356
356
76
353
77
354
79
355
360

360
80
359
81
357
82
358
369
369
84
365
85
366
86
368
367

87
49
92
93
50
94
52
95
51
73
73
69
103
102
70
104
71
105
72
78

78
74
107
64
75
65
76
66
77
83
83
79
67
68
80
100
81
96
82
68

89
84
97
85
98
99
86
96
88
87

106
64
53
59
56
99
58
60
67
63
89
101

101
100
62
96
61
59
97
57
98
55
91
66
91
90
109
92
117
93
115
113
94
111
95
108

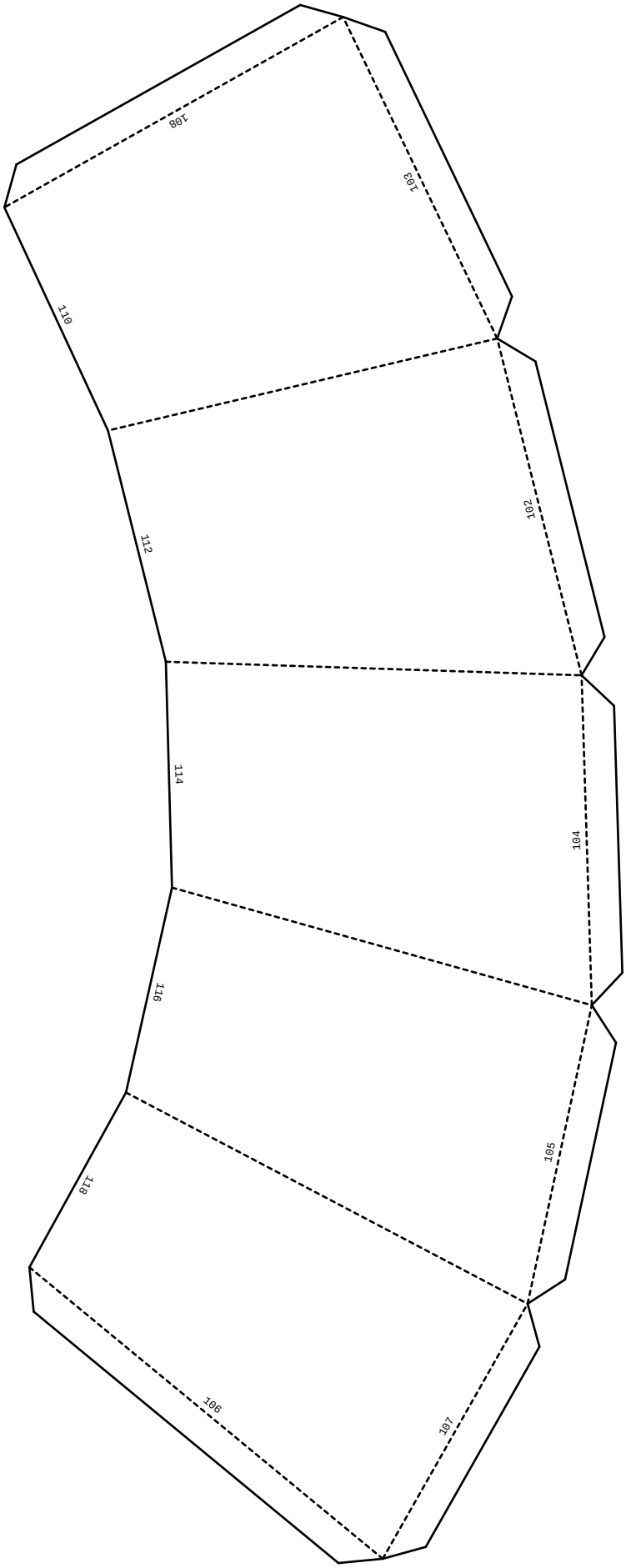
108
103
110
112
102
114
104
116
105
118
106
107

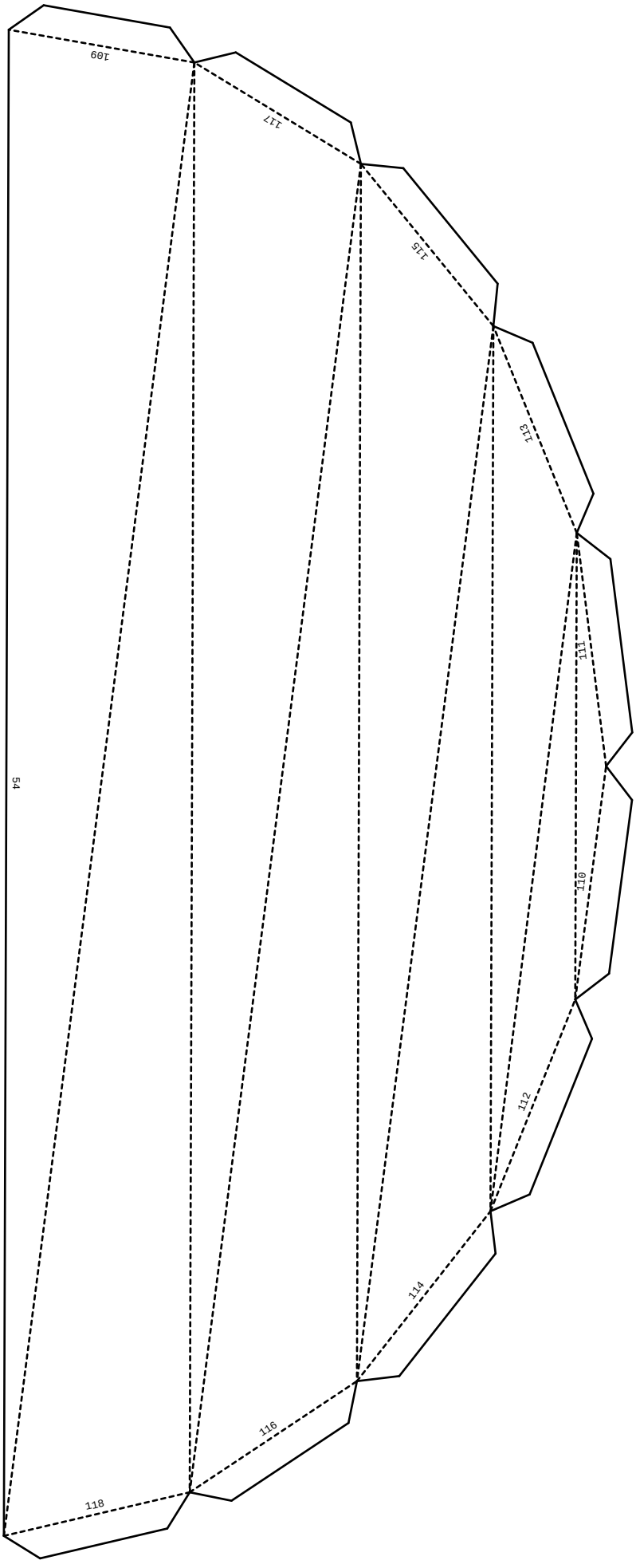
109
117
115
113
111
110
112
114
116
118
54

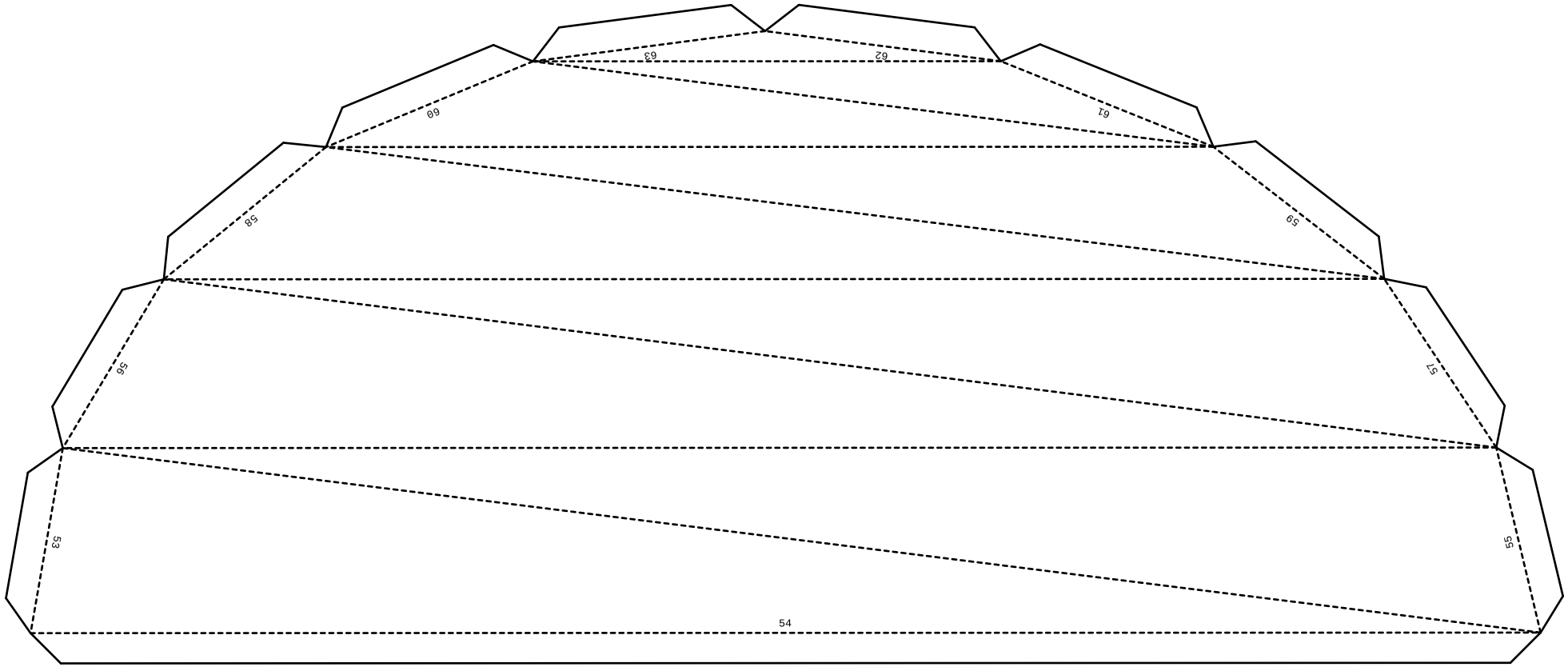
63
62
60
61
58
59
56
57
53
55
54

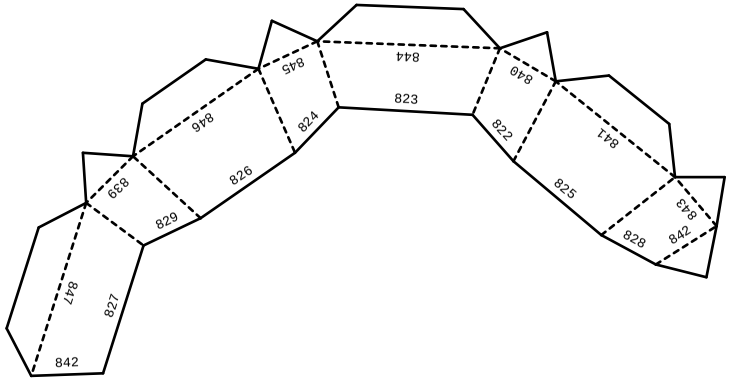
845
844
840
846
824
823
822
841
839
826
825
829
843
828
842
847
827
842

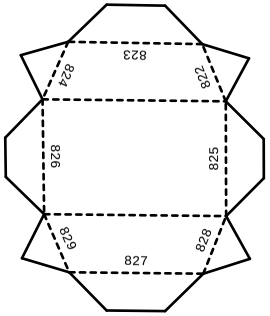
823
824
822
826
825
829
827
828

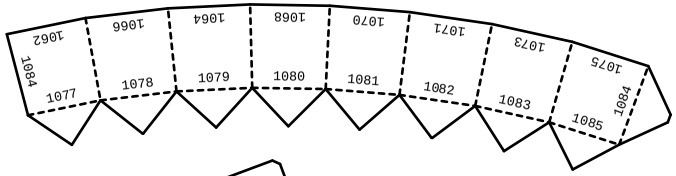
1062
1066
1064
1068
1070
1071
1073
1075
1084
1077
1078
1079
1080
1081
1082
1083
1085
1084


1090
1091
1092
1093
1094
1095
1096
1097
1098
1099
1100
1101
1102
1103
1104
1105
1106
1107
1108
1109
1110
1111
1112
1113

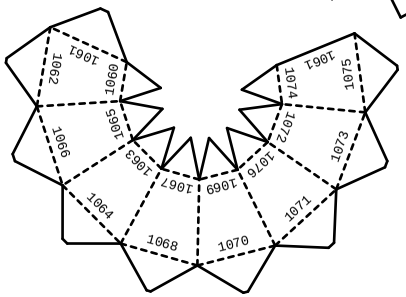
1062
1061
1060
1061
1074
1075
1065
1072
1066
1063
1073
1067
1076
1069
1064
1071
1068
1070

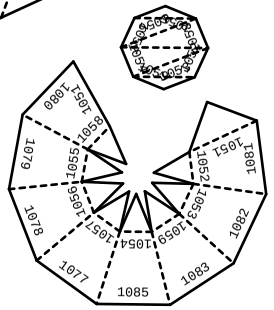
1050
1051
1080
1058
1055
1081
1056
1052
1057
1053
1078
1059
1082
1054
1077
1085
1083

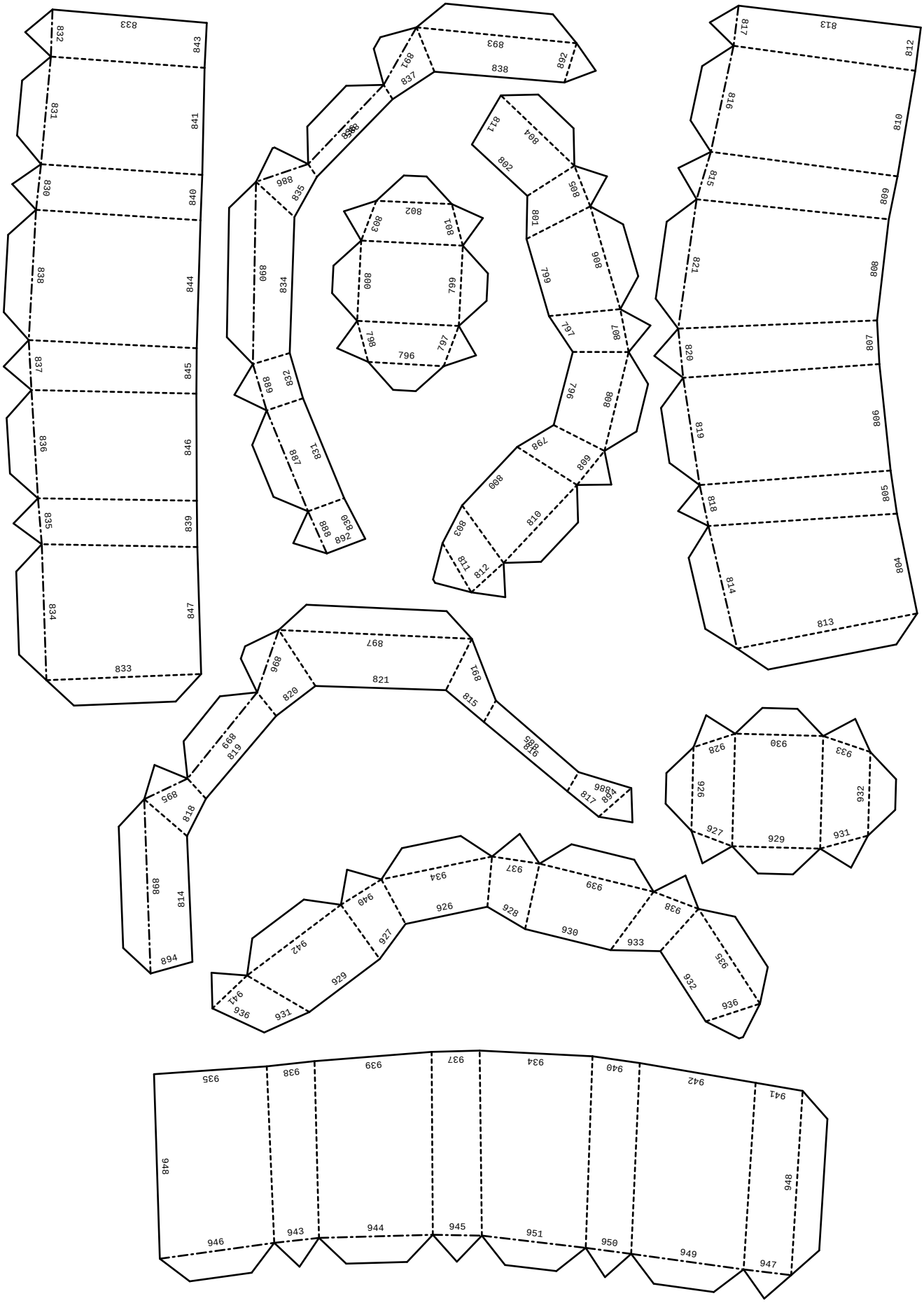
833
832
843
831
841
830
840
838
844
837
845
836
846
835
839
834
847
833
893
838
892
837
886
835
889
834
832
888
831
887
888
830
892
802
803
801
800
799
798
796
797
811
804
802
805
801
806
799
797
807
796
808
798
809
800
803
810
811
812
817
813
812
816
810
815
809
821
808
820
807
819
806
818
805
814
804
813
897
896
821
891
820
815
899
819
888
886
895
818
817
898
814
894
928
930
933
926
932
927
929
931
934
937
939
940
926
928
938
942
927
936
933
929
925
941
932
936
931
935
938
939
937
934
940
942
941
948
948
946
943
944
945
951
950
949
947

879
880
946
943
889
896
945
883
951
950
882
949
881
947
884
628
853
852
848
849
850
858
857
854
855
859
853
848
860
854
862
863
855
864
856
865
858
866
857
867
859
861
860
862
902
903
901
907
887
902
906
863
902
909
905
887
904
888
907
893
908
897
906
863
901
900
912
889
911
888
910
890
913
889
906

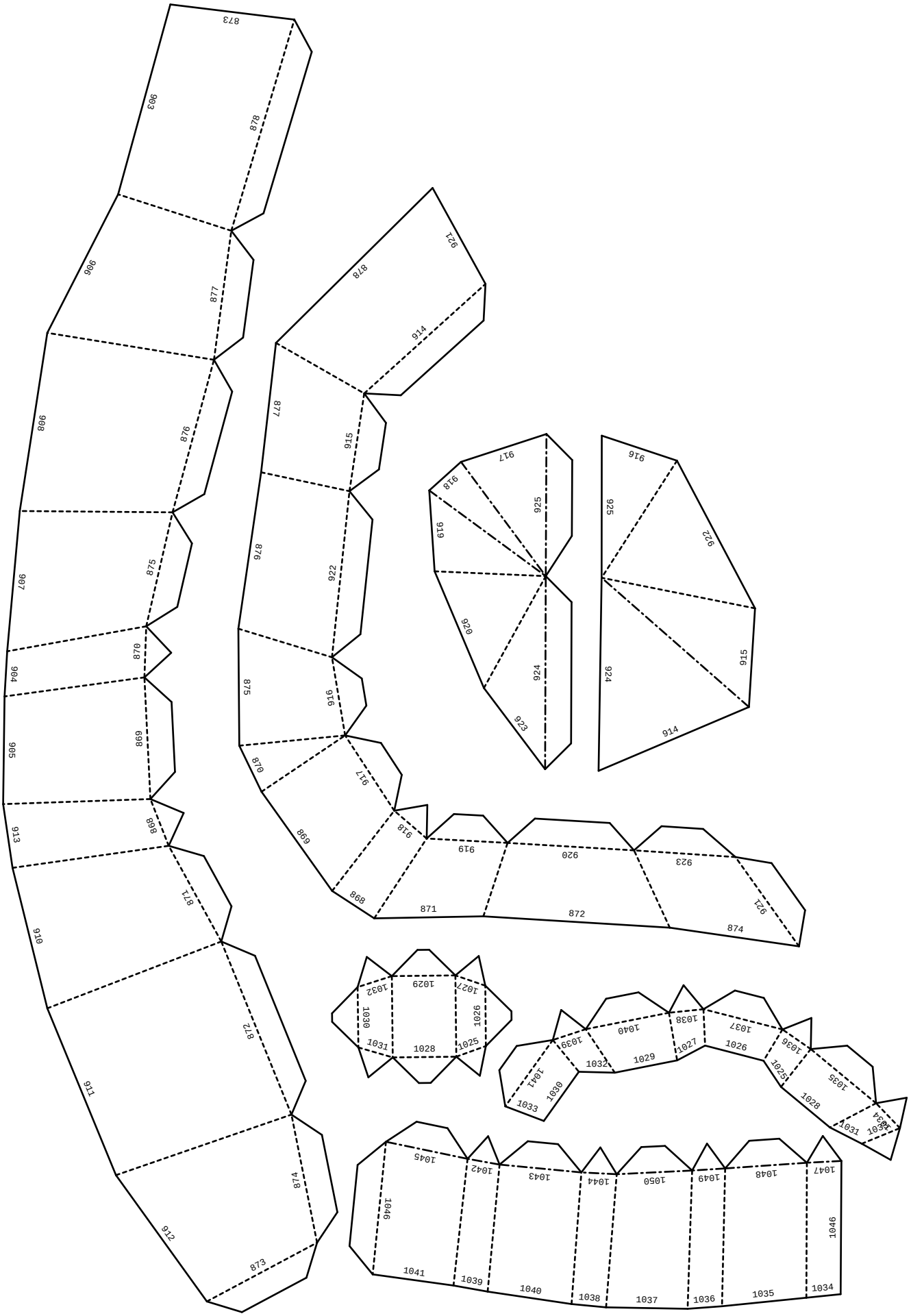
873
903
878
906
877
908
876
907
875
904
870
905
869
913
868
871
910
872
911
874
912
873
921
878
877
914
876
915
875
922
916
870
917
869
918
919
920
923
868
871
872
874
917
918
925
919
920
924
923
916
925
922
915
924
914
1030
1032
1029
1027
1026
1031
1028
1025
1039
1040
1038
1037
1026
1027
1036
1041
1030
1033
1025
1035
1028
1031
1034
1045
1042
1043
1044
1050
1049
1048
1047
1046
1046
1041
1039
1040
1038
1037
1036
1035
1034

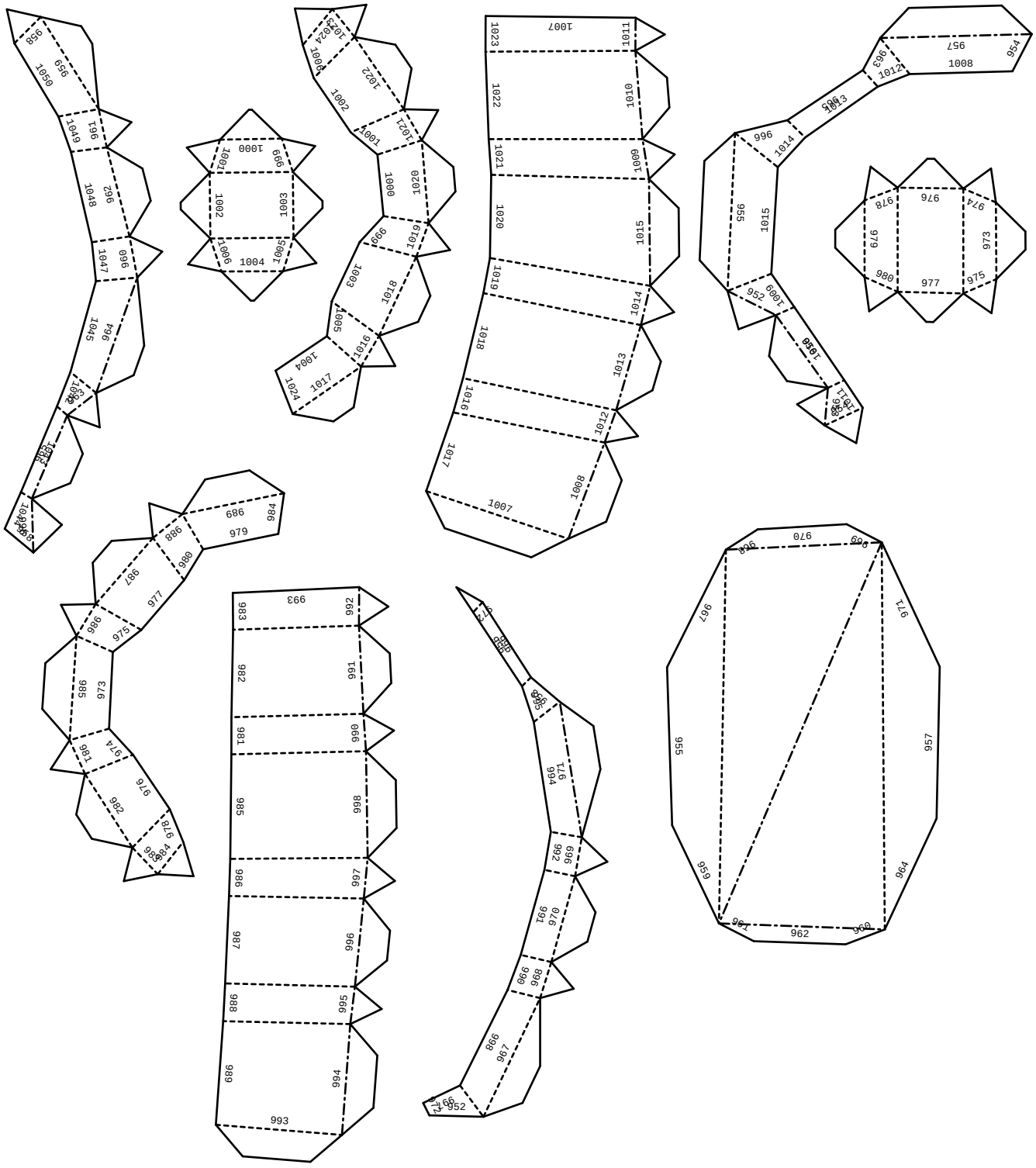
1004
1000
1001
1002
1003
1005
1006
1007
1008
1009
1010
1011
1012
1013
1014
1015
1016
1017
1018
1019
1020
1021
1022
1023
1024
8001
952
953
954
955
956
957
958
959
960
961
962
963
964
965
966
967
968
969
970
971
972
973
974
975
976
977
978
979
980
981
982
983
984
985
986
987
988
989
990
991
992
993
994
995
996
997
998
999

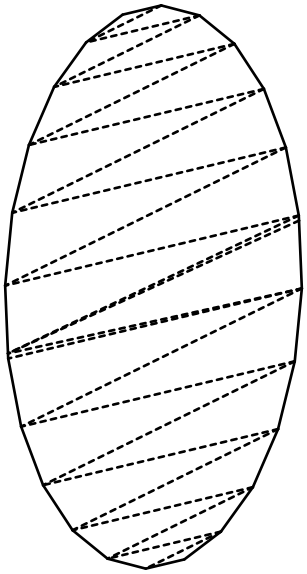

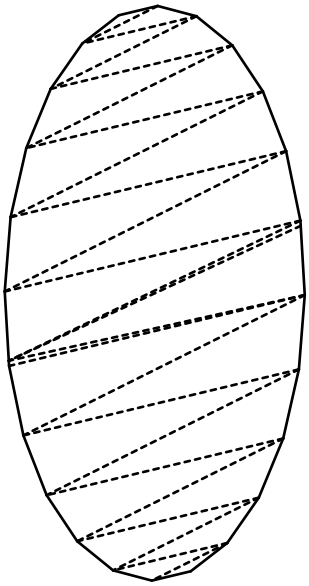

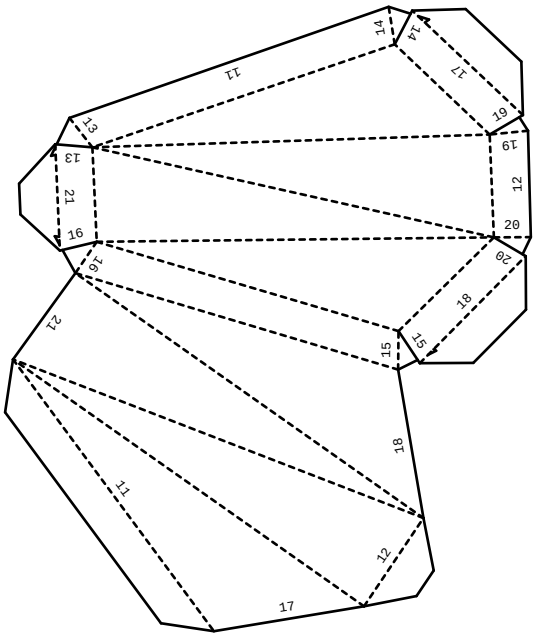
14
14
11
17
19
19
13
12
21
20
16
20
18
21
15
15
18
11
12
17

